Инструкция по установке

RENAULT DUSTER

(2010-)

RENAULT KAPTUR

(2016-)

NISSAN TERRANO

(2014-)



Арт.: F.4711.002

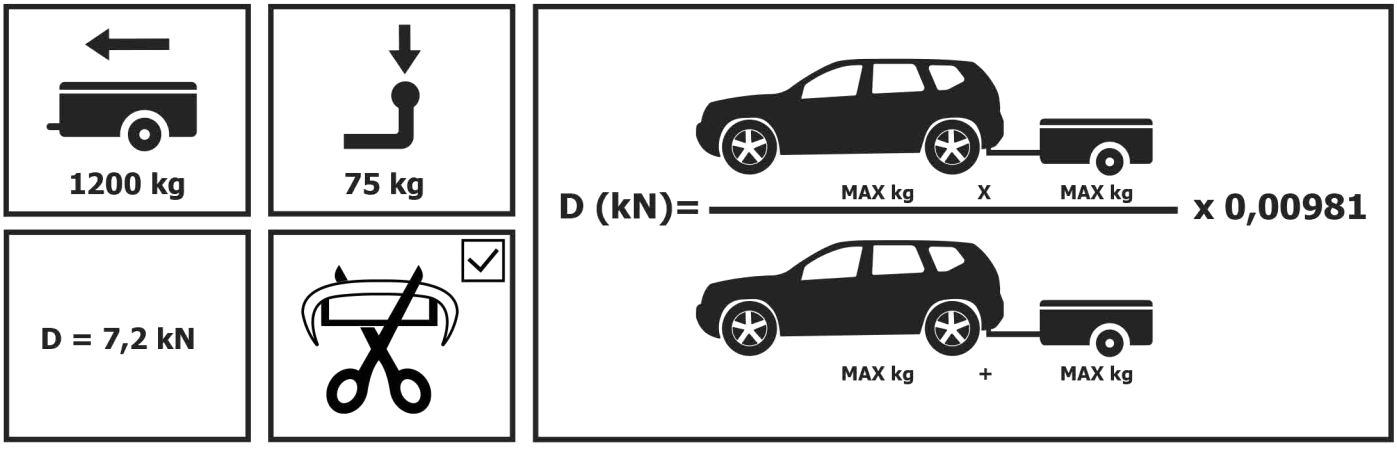

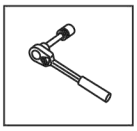

Вкрутить/выкрутить используя инструмент

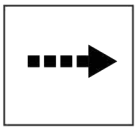

Движение



Поворот



Вкрутить/выкрутить не затягивая

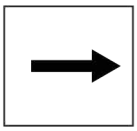

Расположение

Используемый инструмент:

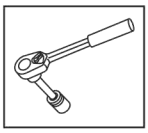

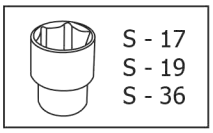

S - 17
S - 19
S - 36

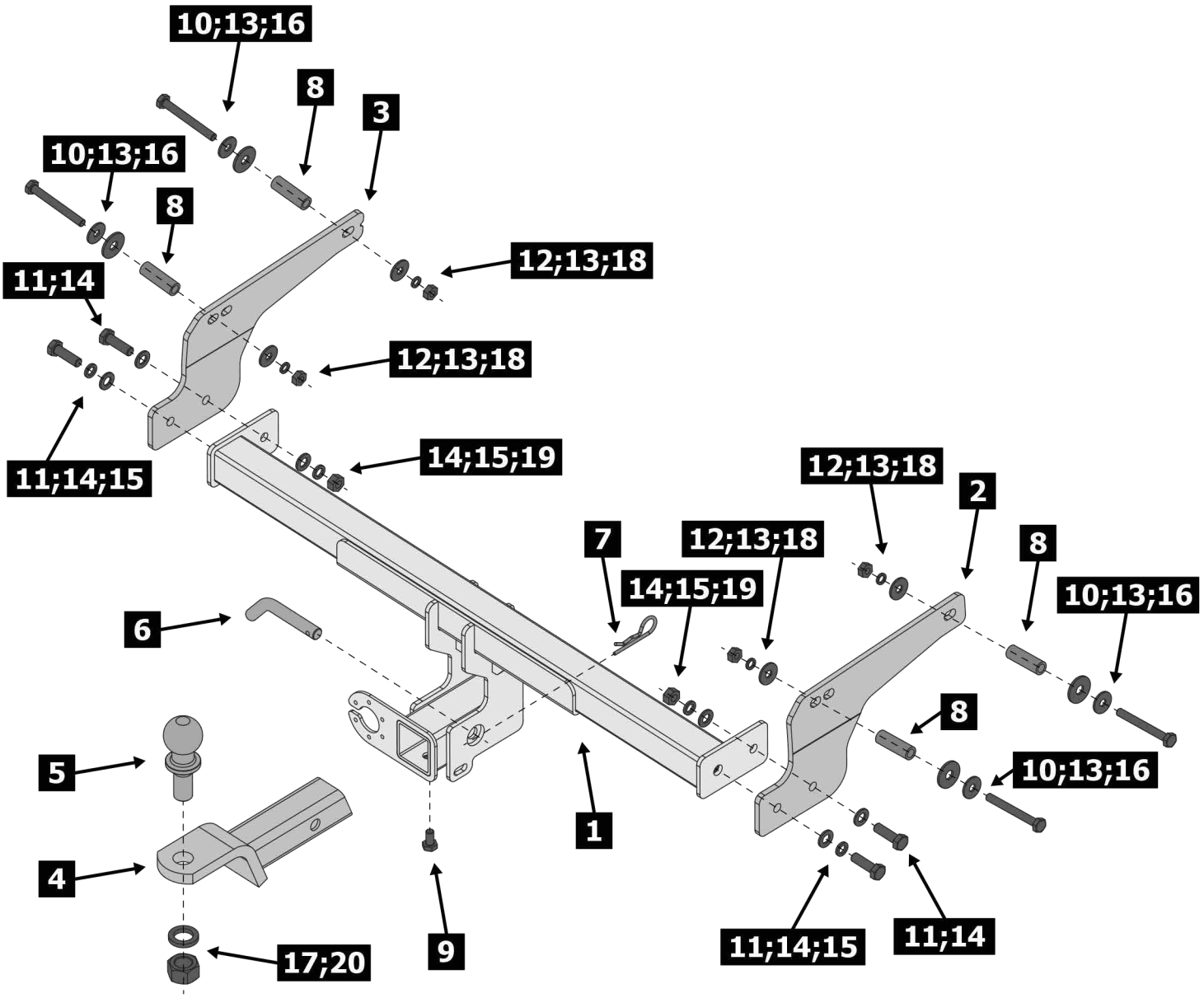

1	x1	Балка	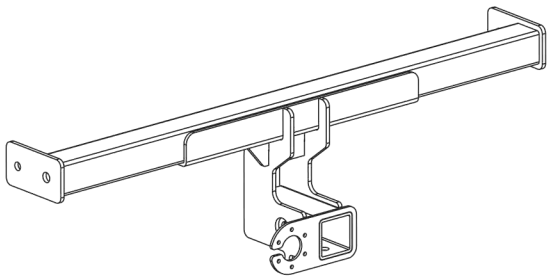
2	x1	Кронштейн балки правый	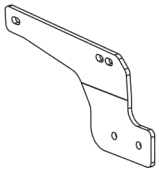
3	x1	Кронштейн балки левый	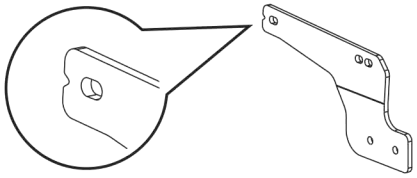
4	x1	Переходник	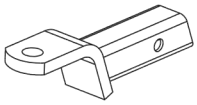
5	x1	Шар	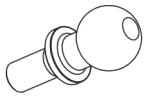
6	x1	Штифт	
7	x1	Шплинт	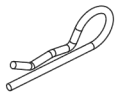
8	x4	Втулка	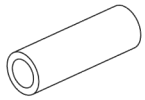
9	x1	M10x20	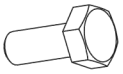
10	x4	M10x90	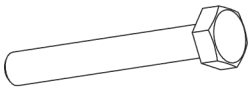
11	x4	M12x1.25x40	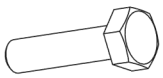
12	x4	∅10	
13	x8	∅10	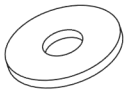
14	x6	∅12	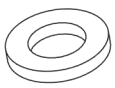
15	x4	∅12	
16	x4	∅12	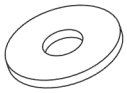

17	x1	∅24	
18	x4	M10	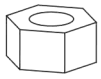
19	x2	M12x1.25	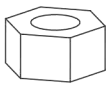
20	x1	M24	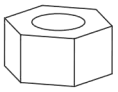

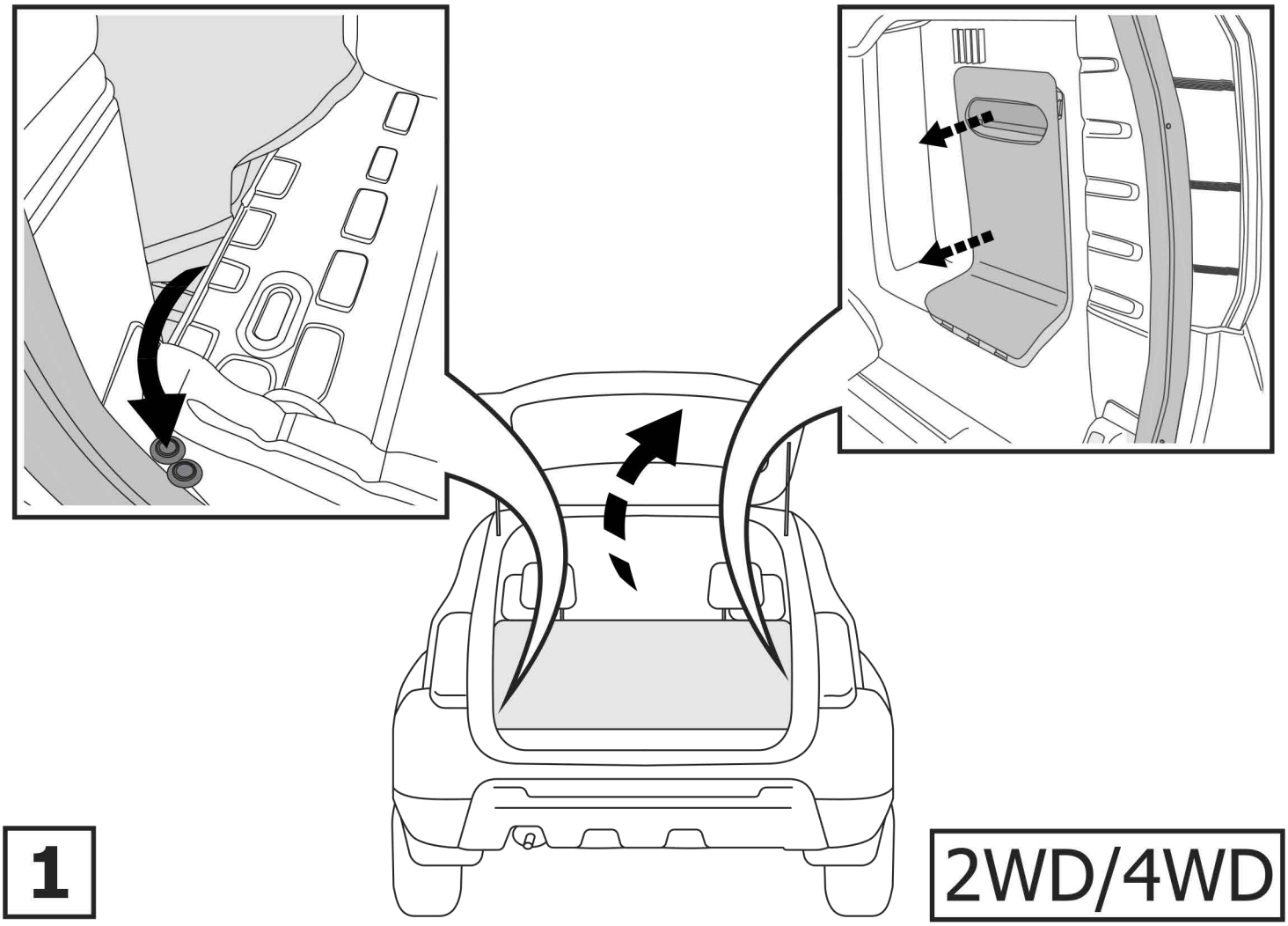
1
2WD/4WD

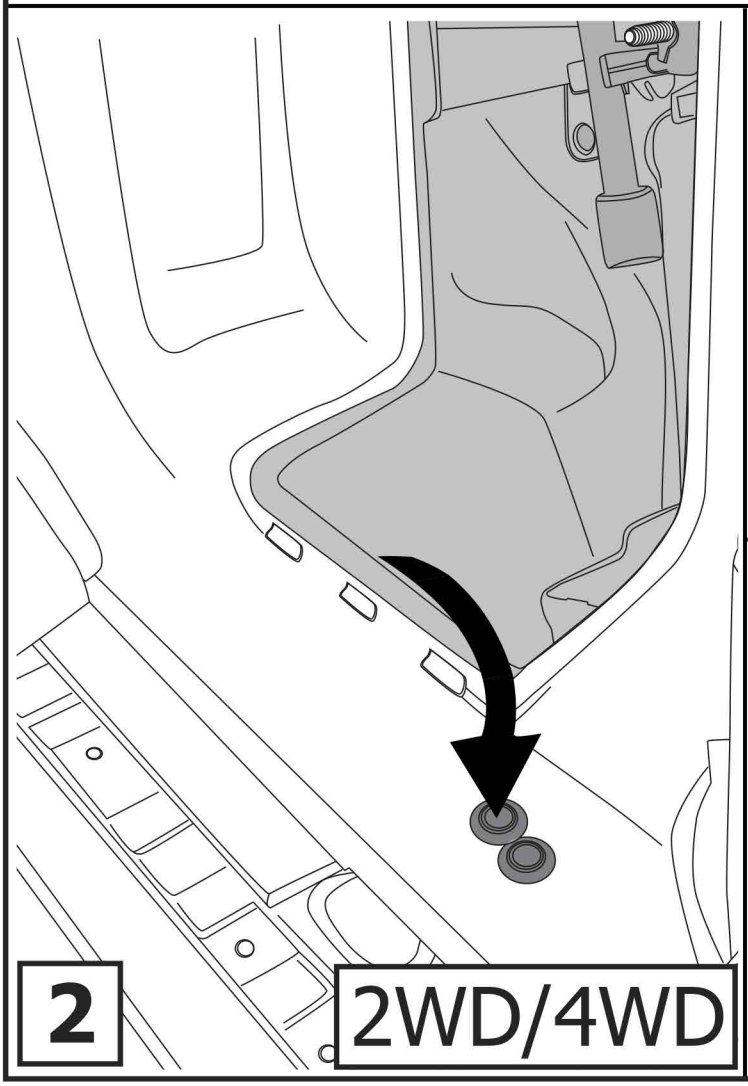
2
2WD/4WD

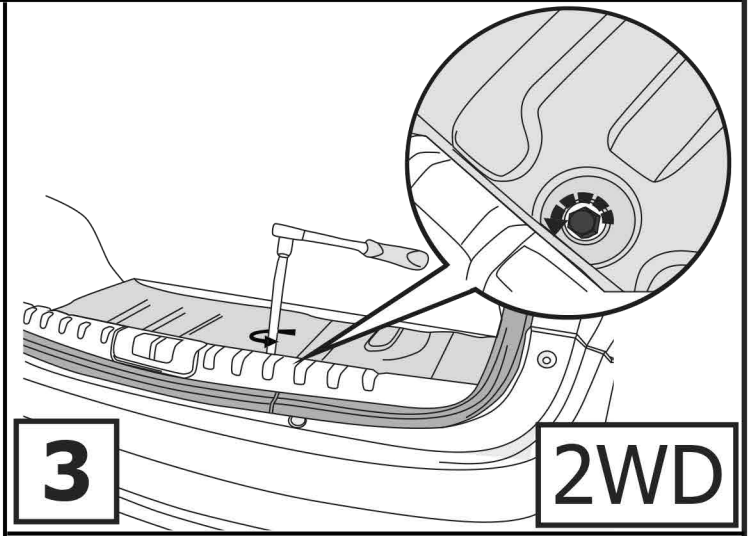
3
2WD

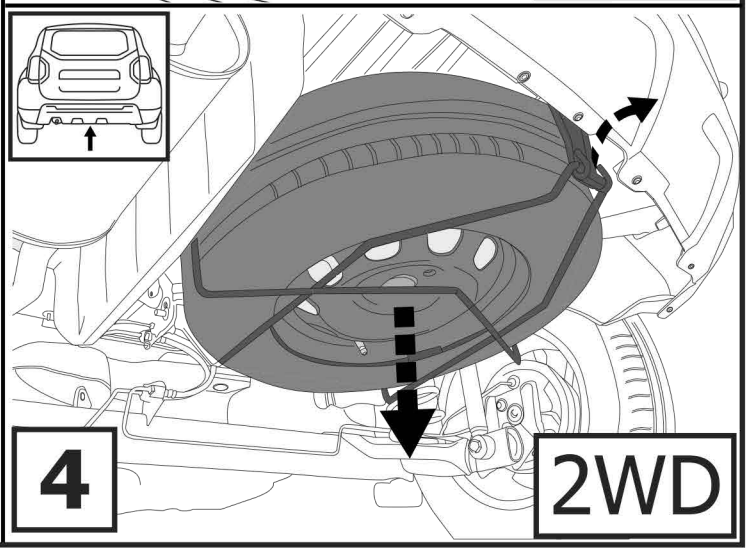
4
2WD

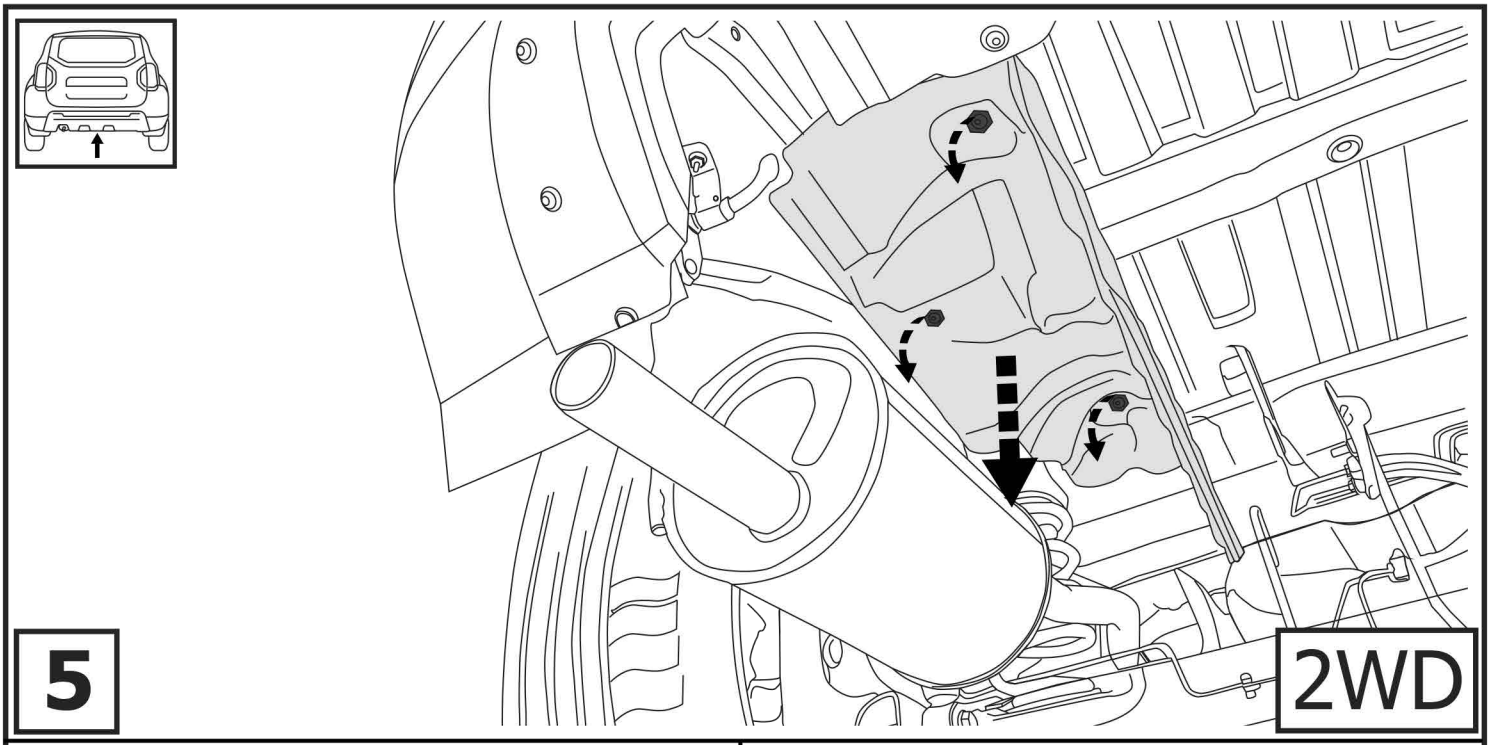
5
2WD

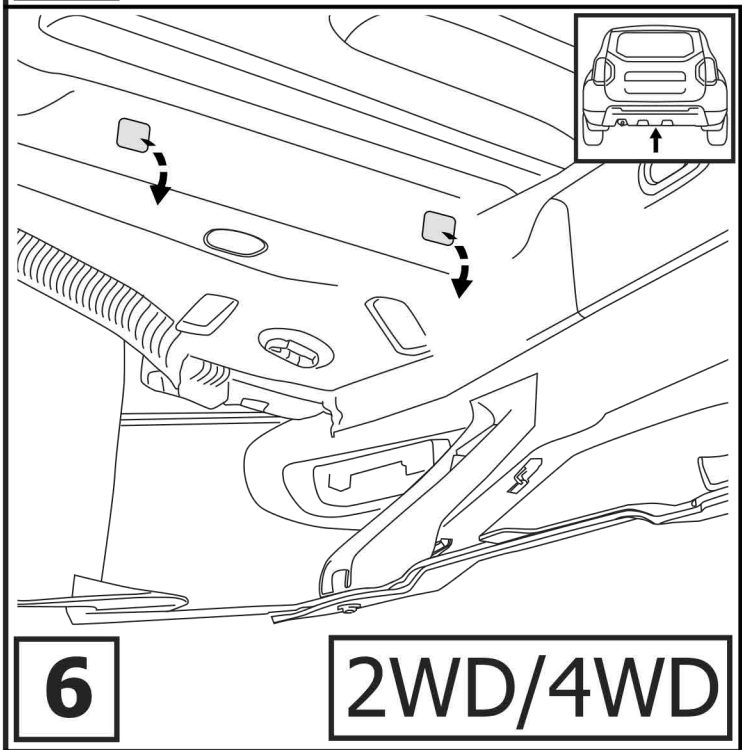
6
2WD/4WD

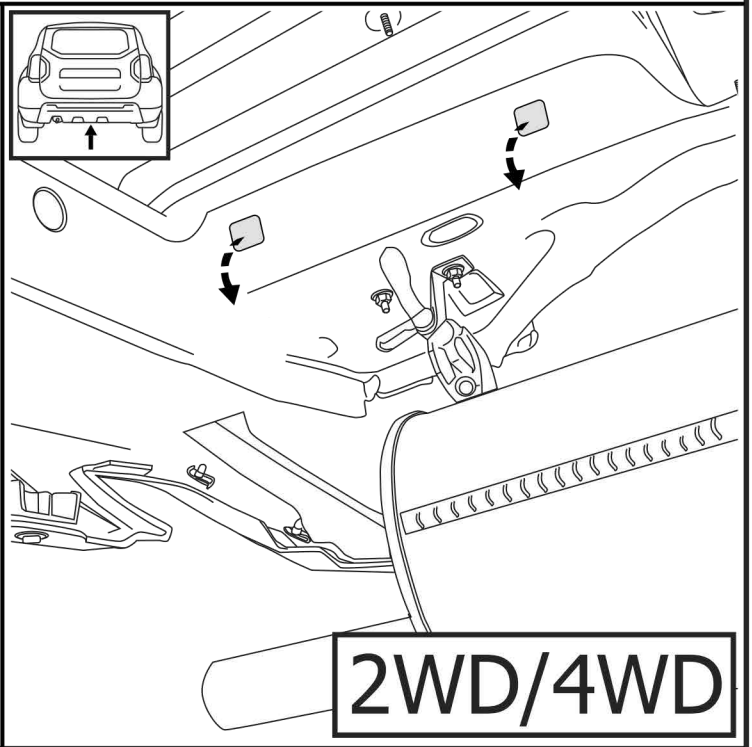
2WD/4WD

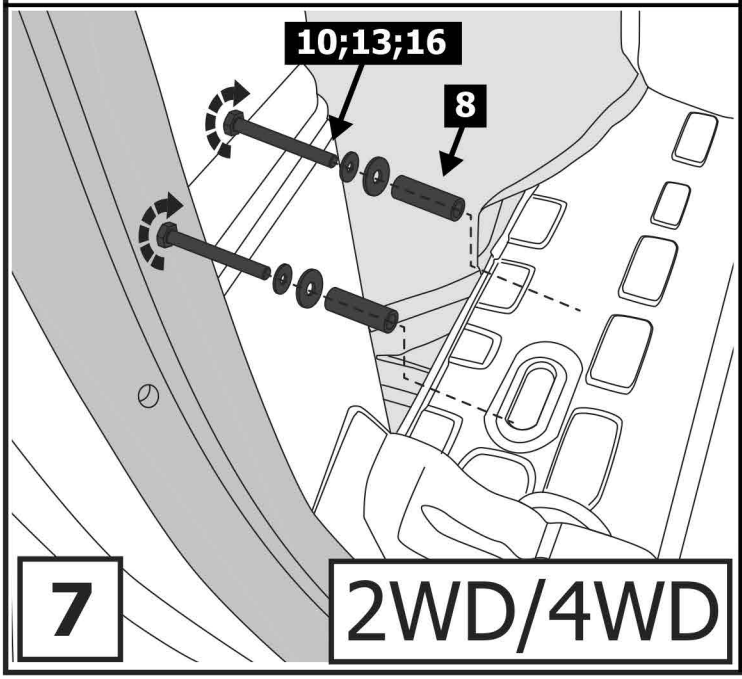
10;13;16
8
7
2WD/4WD

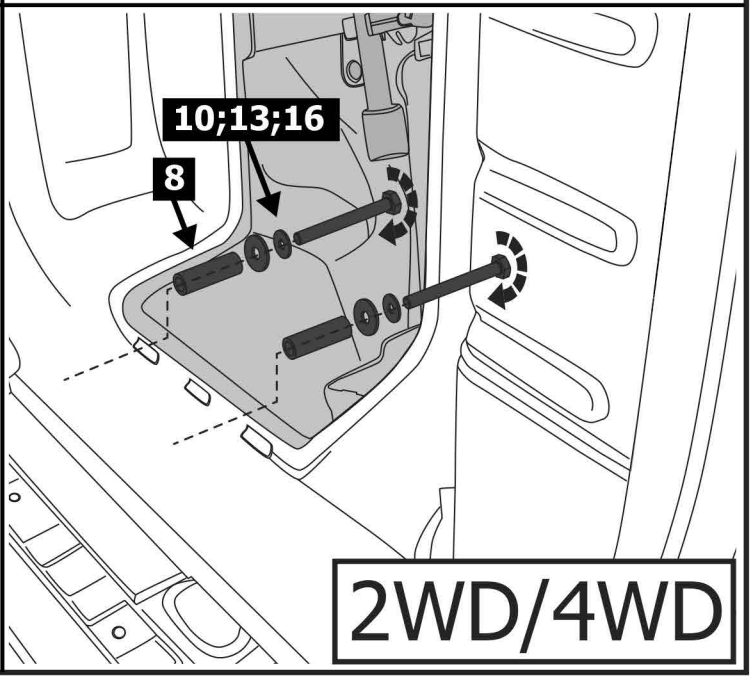
10;13;16
8
2WD/4WD

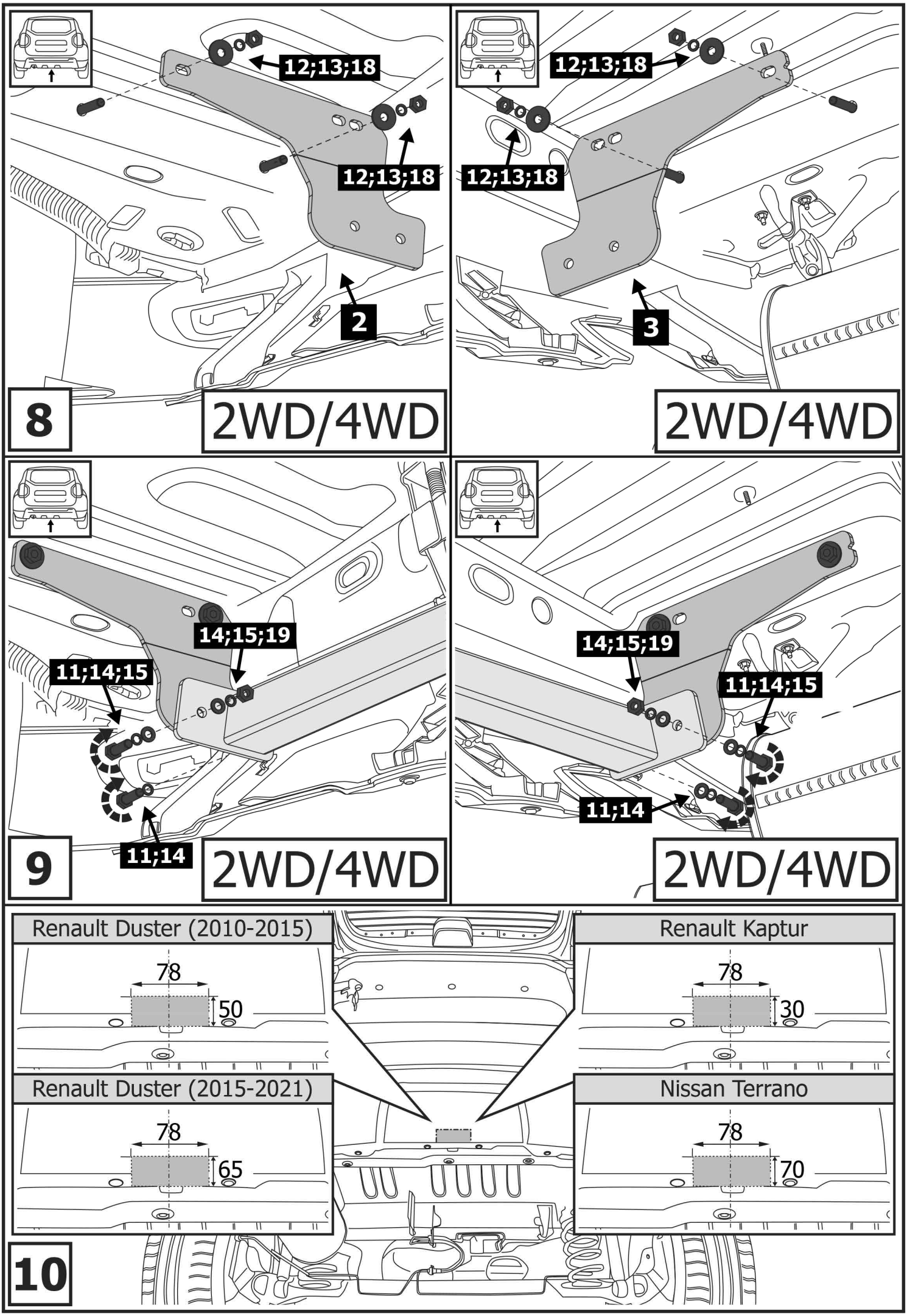
12;13;18
12;13;18
2
8
2WD/4WD
12;13;18
12;13;18
3
2WD/4WD
14;15;19
11;14;15
11;14
9
2WD/4WD
14;15;19
11;14;15
11;14
2WD/4WD
Renault Duster (2010-2015)
78
50
Renault Kaptur
78
30
Renault Duster (2015-2021)
78
65
Nissan Terrano
78
70
10

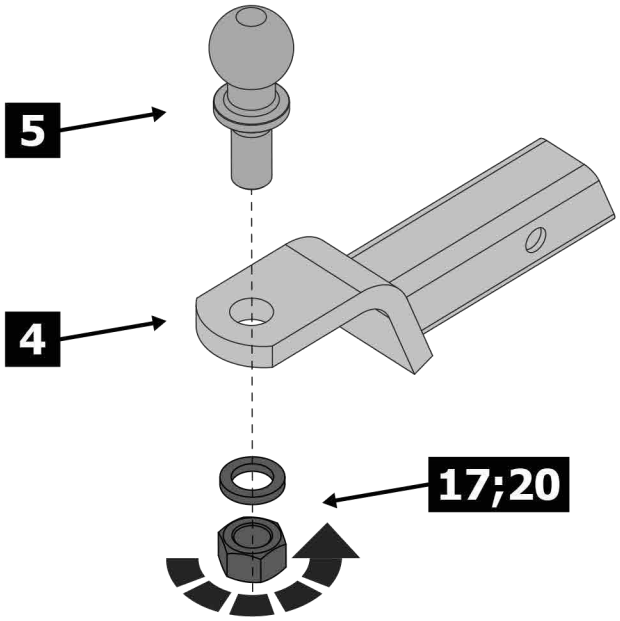

11

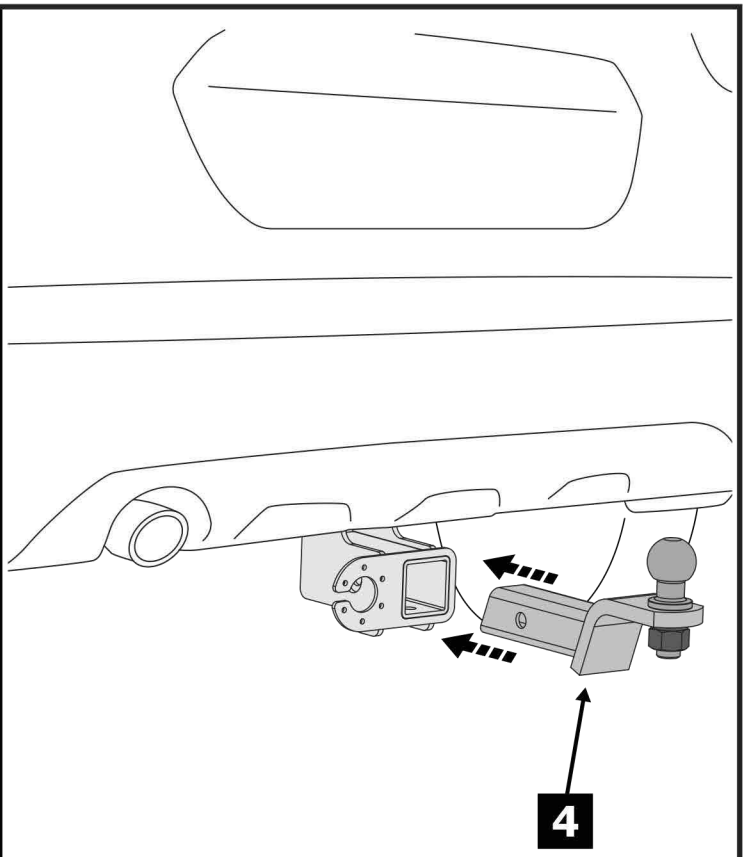

12

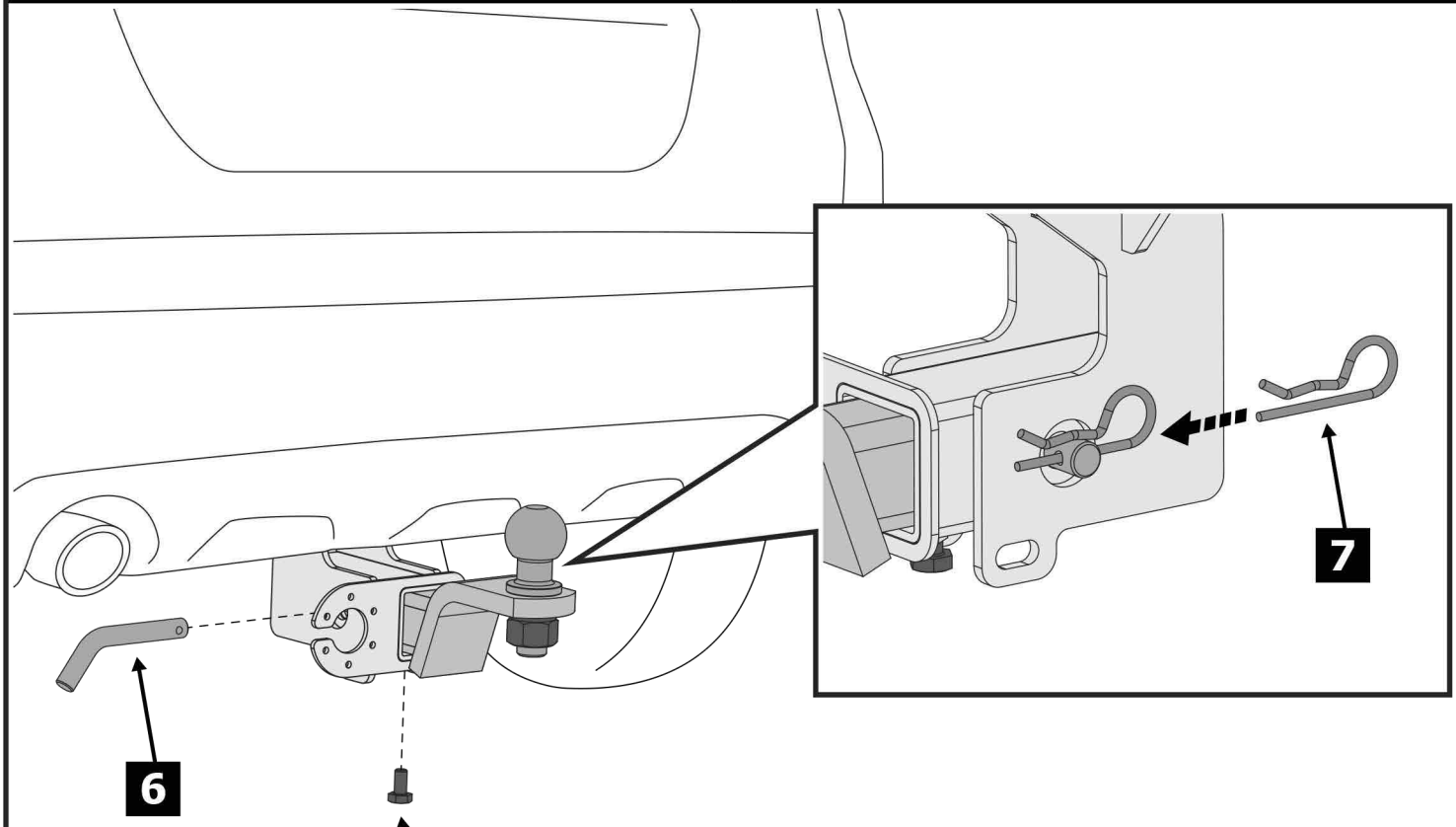



Затянуть все резьбовые соединения:

M10 = 47 Nm; M12 = 84 Nm; M24 = 95 Nm

13