Инструкция по установке

NISSAN QASHQAI

(2006-2013 / 2014-2019 / 2019-)



Арт.: F.4111.002

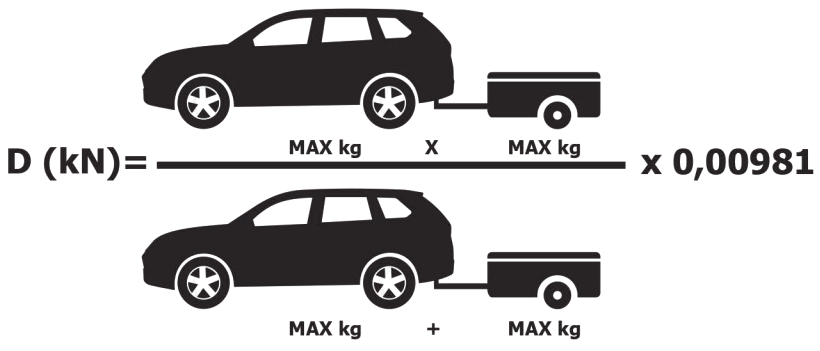





D = 8,31 kN

NISSAN QASHQAI (2006-2013) ☑

NISSAN QASHQAI (2014-2019) ☐

NISSAN QASHQAI (2019) ☐



Вкрутить/выкрутить используя инструмент

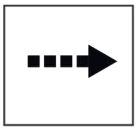

Движение



Поворот



Вкрутить/выкрутить не затягивая

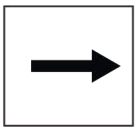

Расположение

Используемый инструмент:

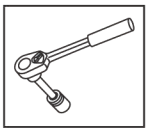

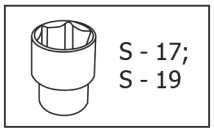

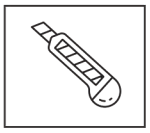

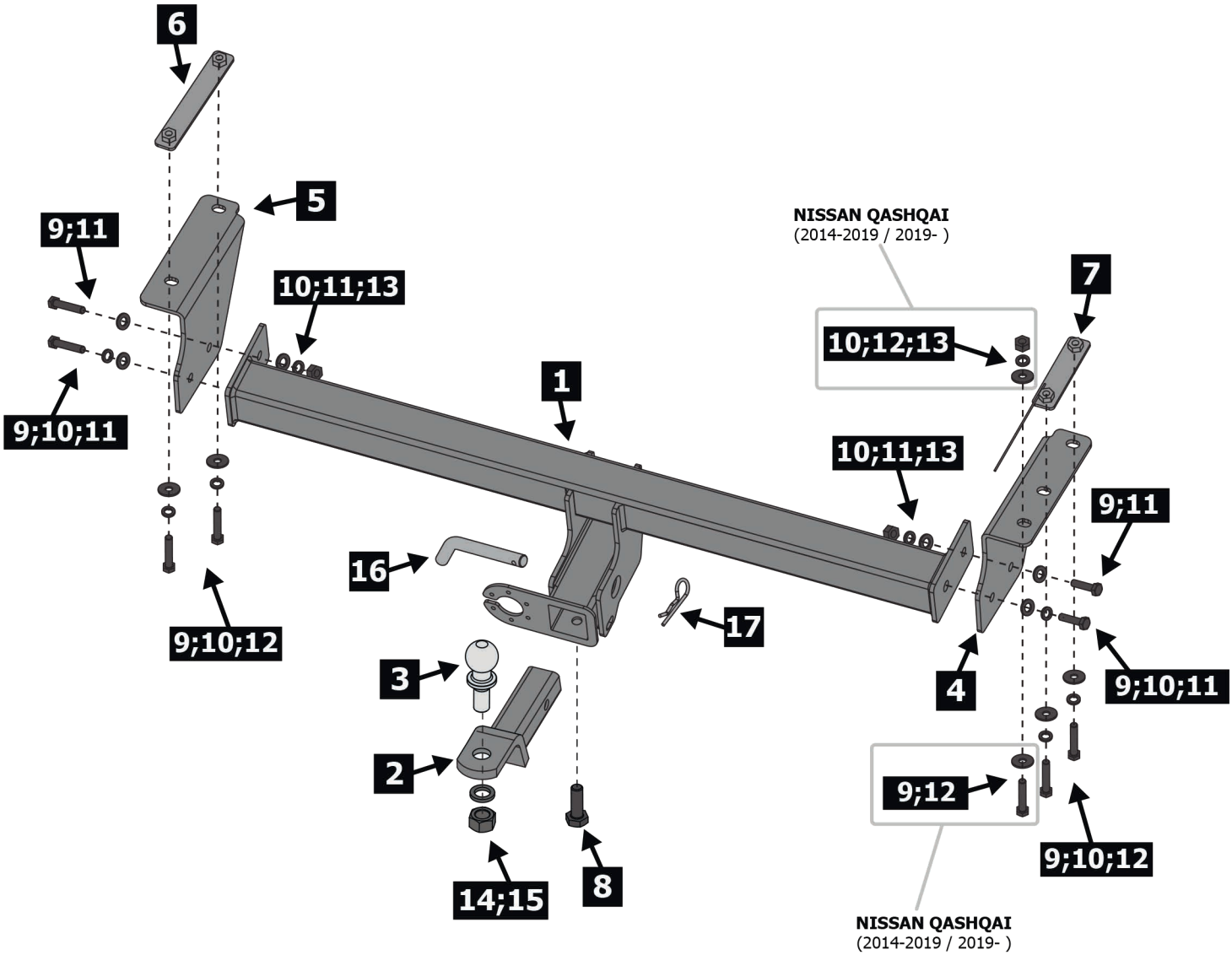

1	x1	Балка	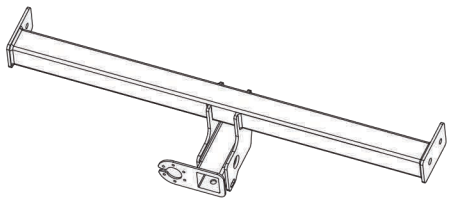
2	x1	Переходник	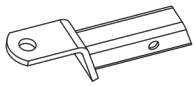
3	x1	Шар	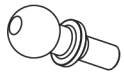
4	x1	Кронштейн правый	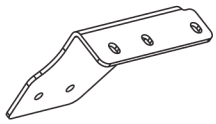
5	x1	Кронштейн левый	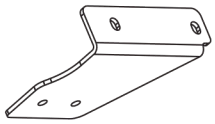
6	x1	Пластина закладная	
7	x1	Пластина закладная	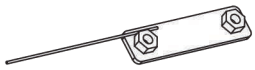
8	x1	M10x20	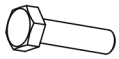
9	x8	M12x1,25x35	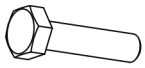
10	x8	⌀12	
11	x6	⌀12	
12	x5	⌀12	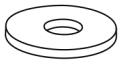
13	x3	M12x1,25	
14	x1	⌀24	
15	x1	⌀24	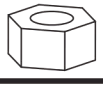
16	x1	Штифт	
17	x1	Шплинт	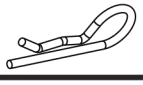

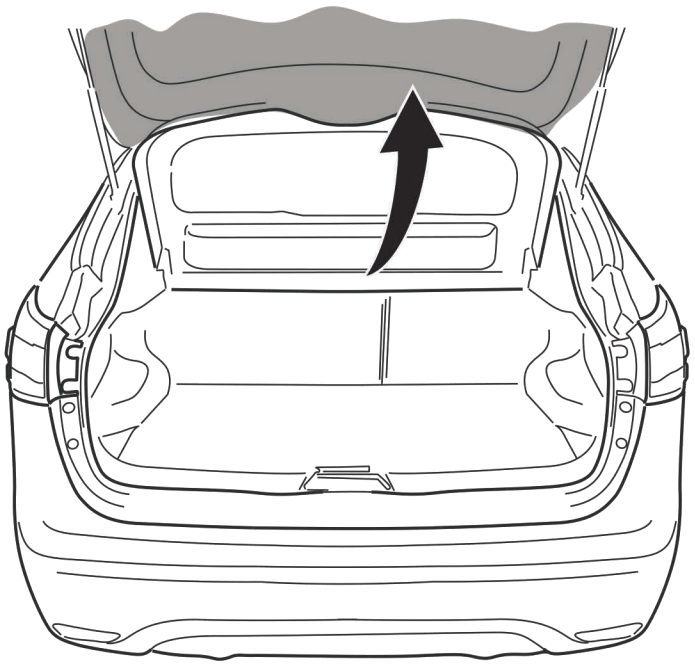

1

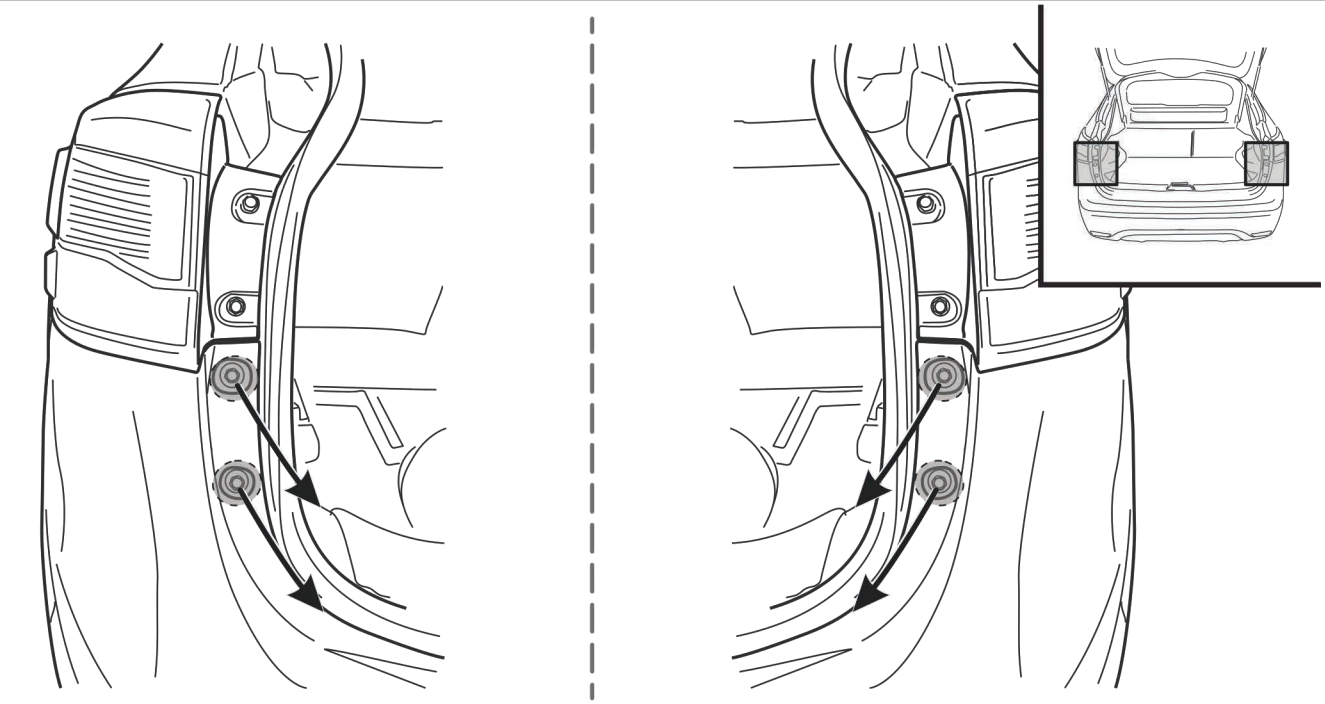

2

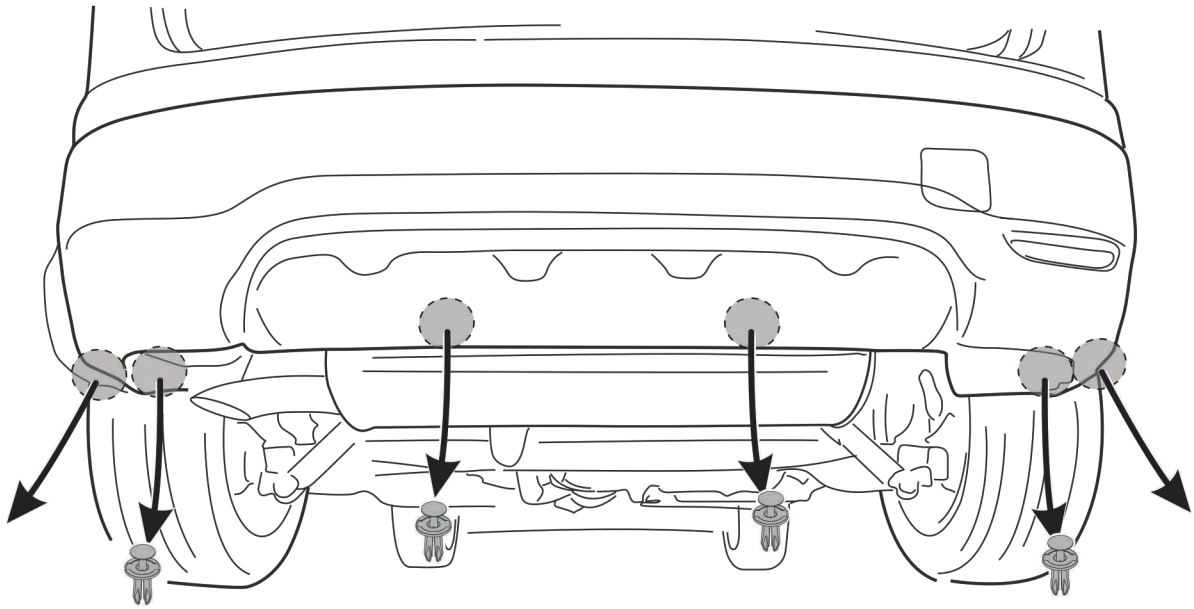

3

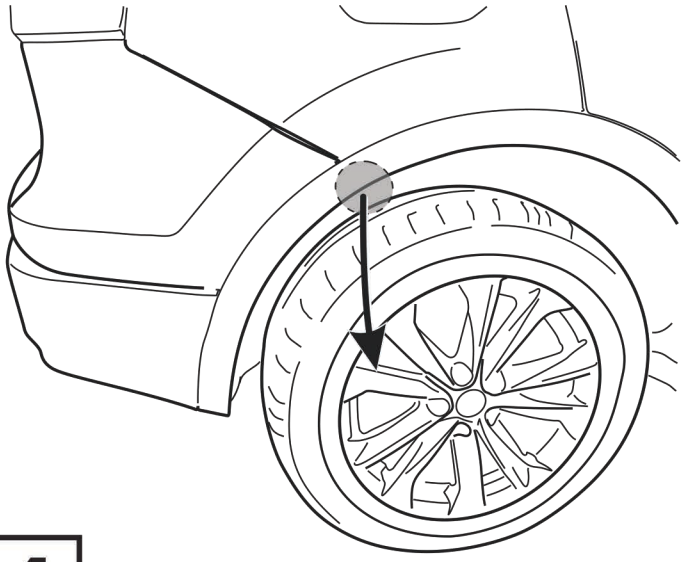

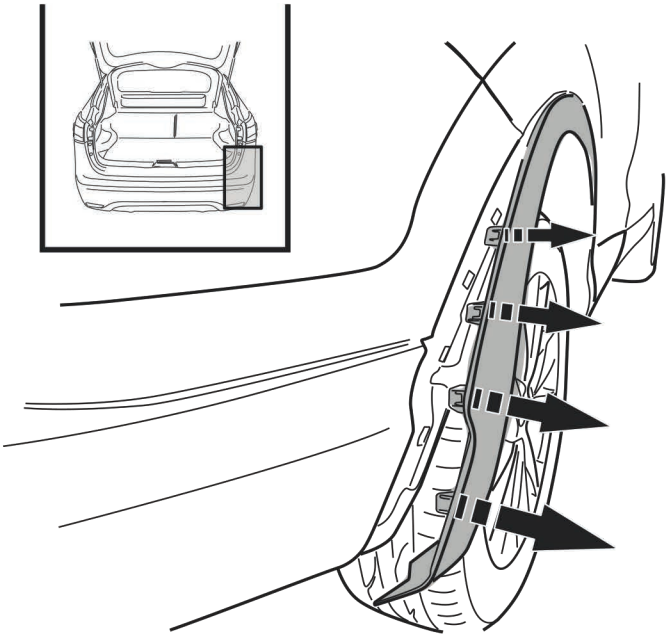

4

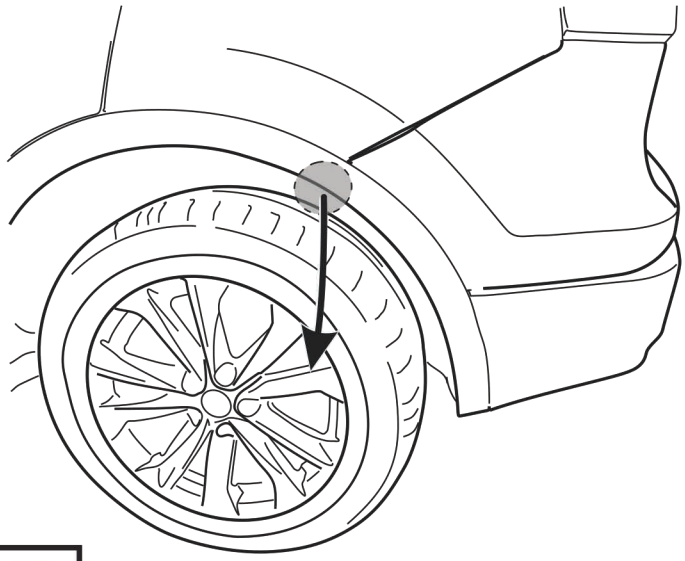

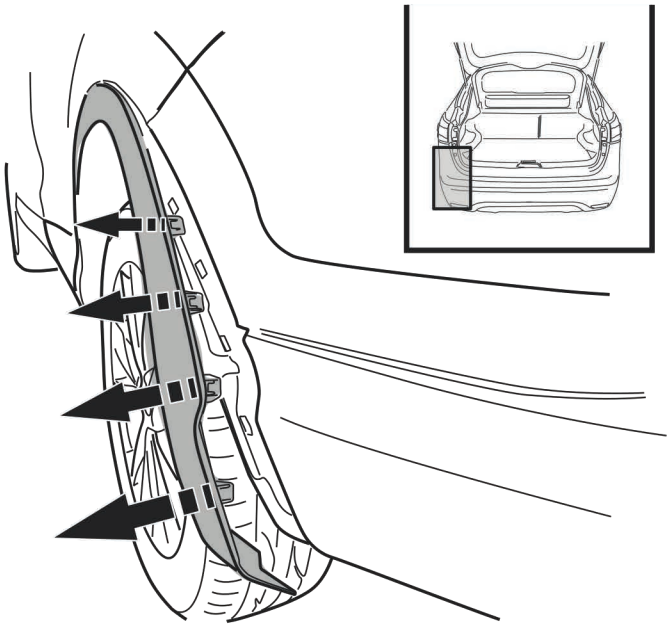

5

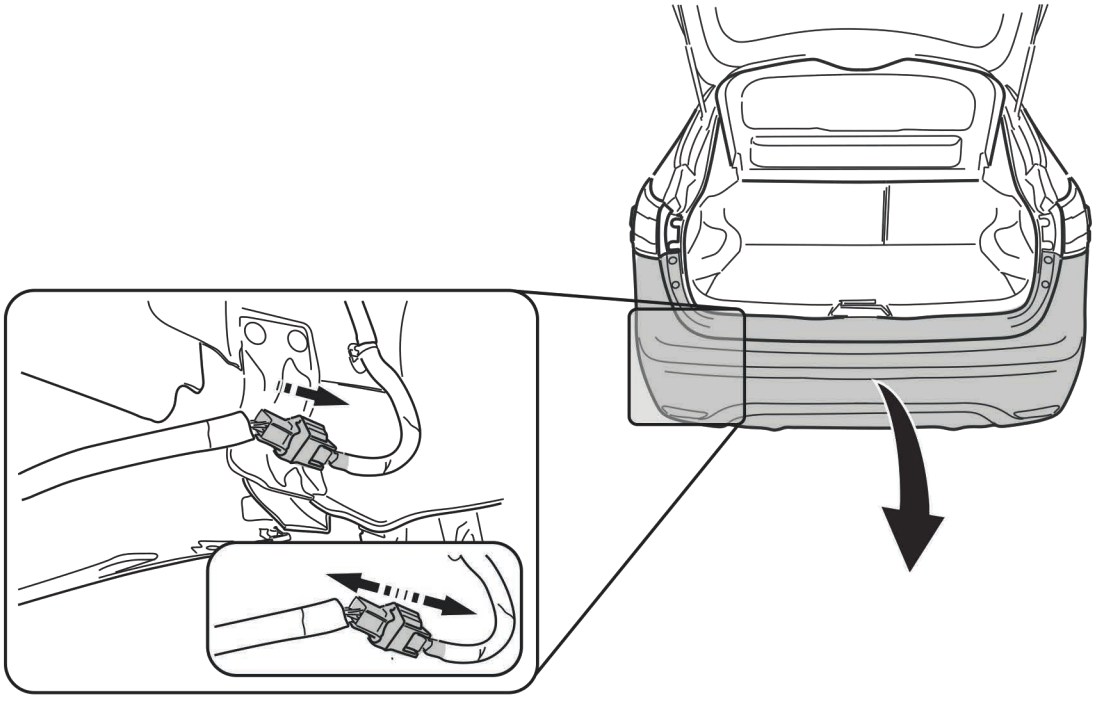

6

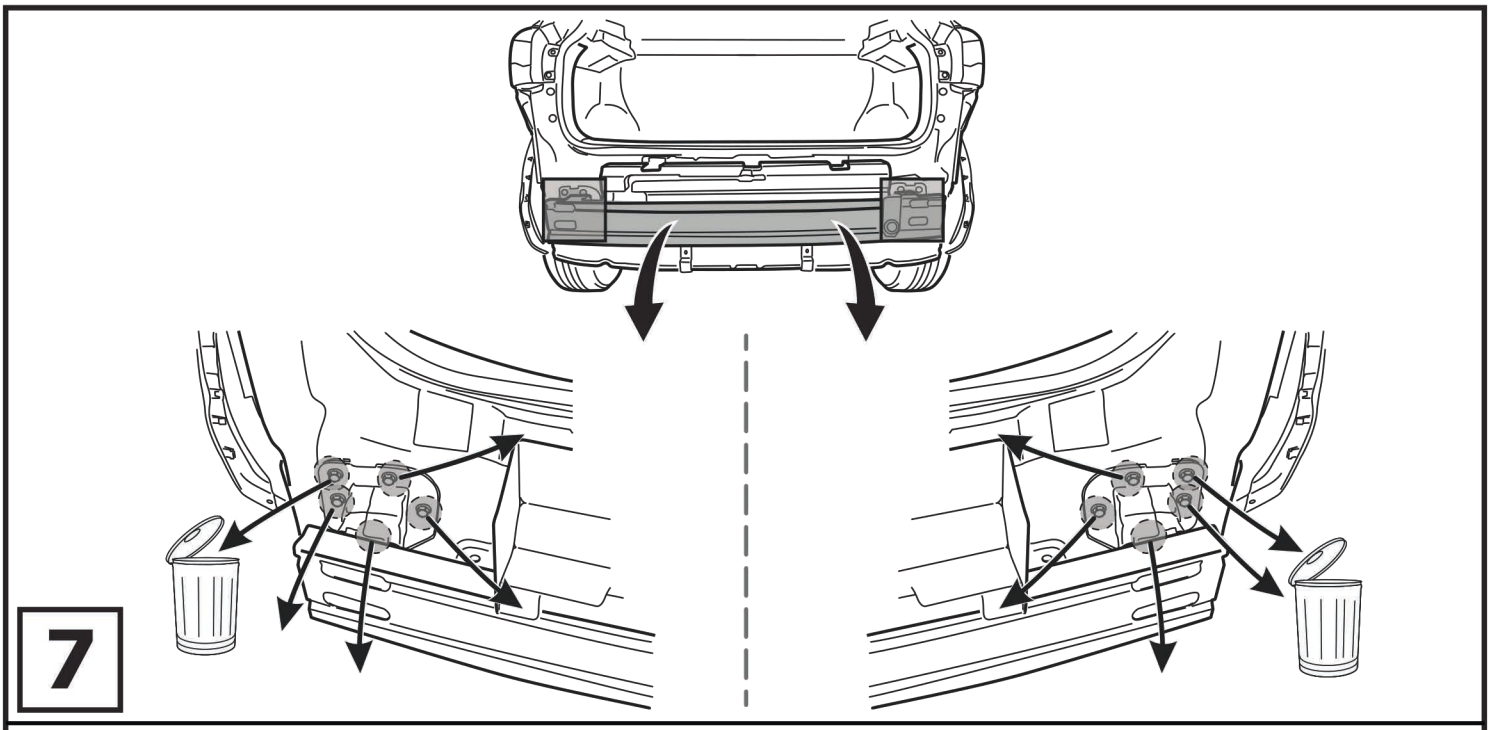

7

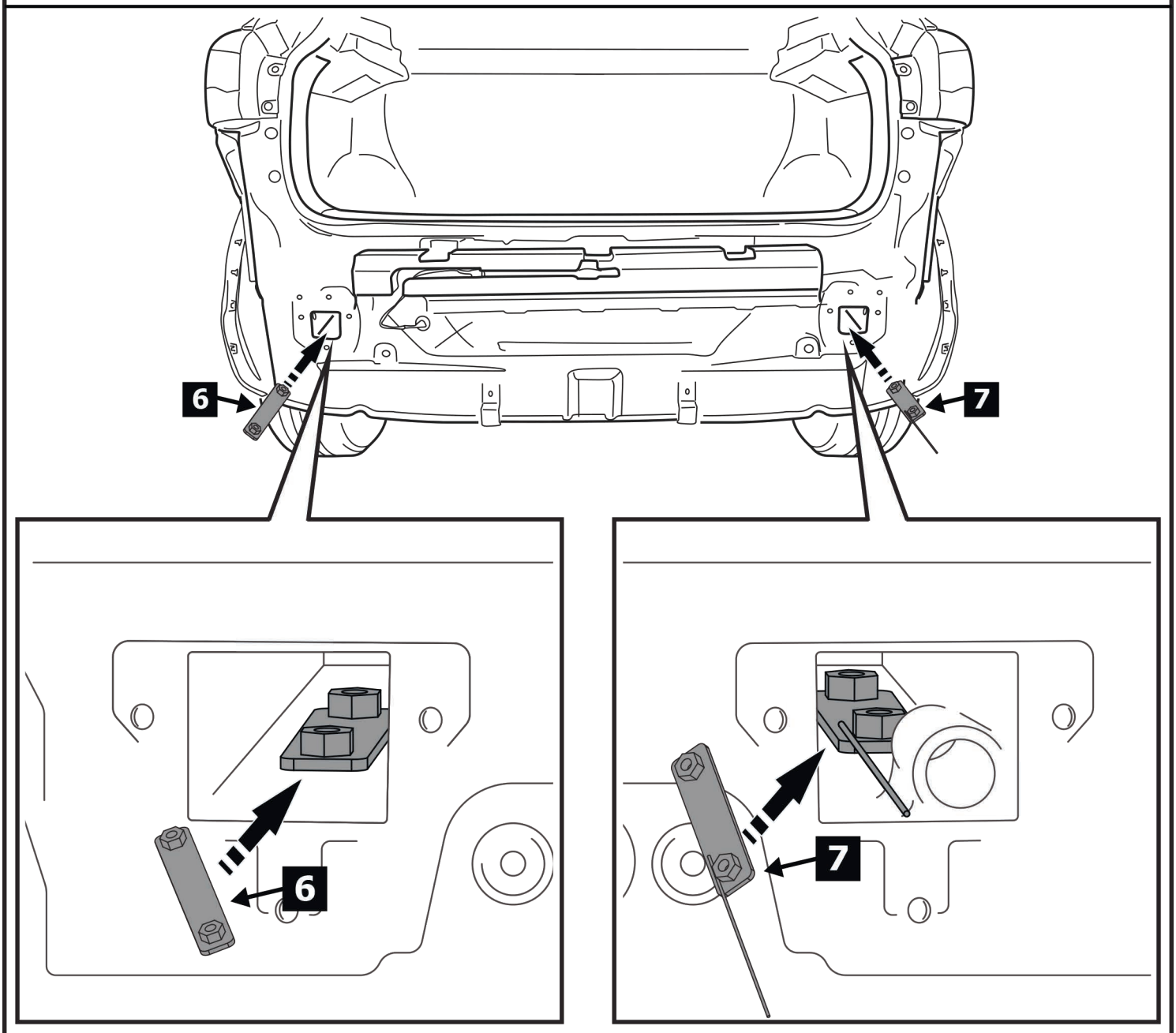

8

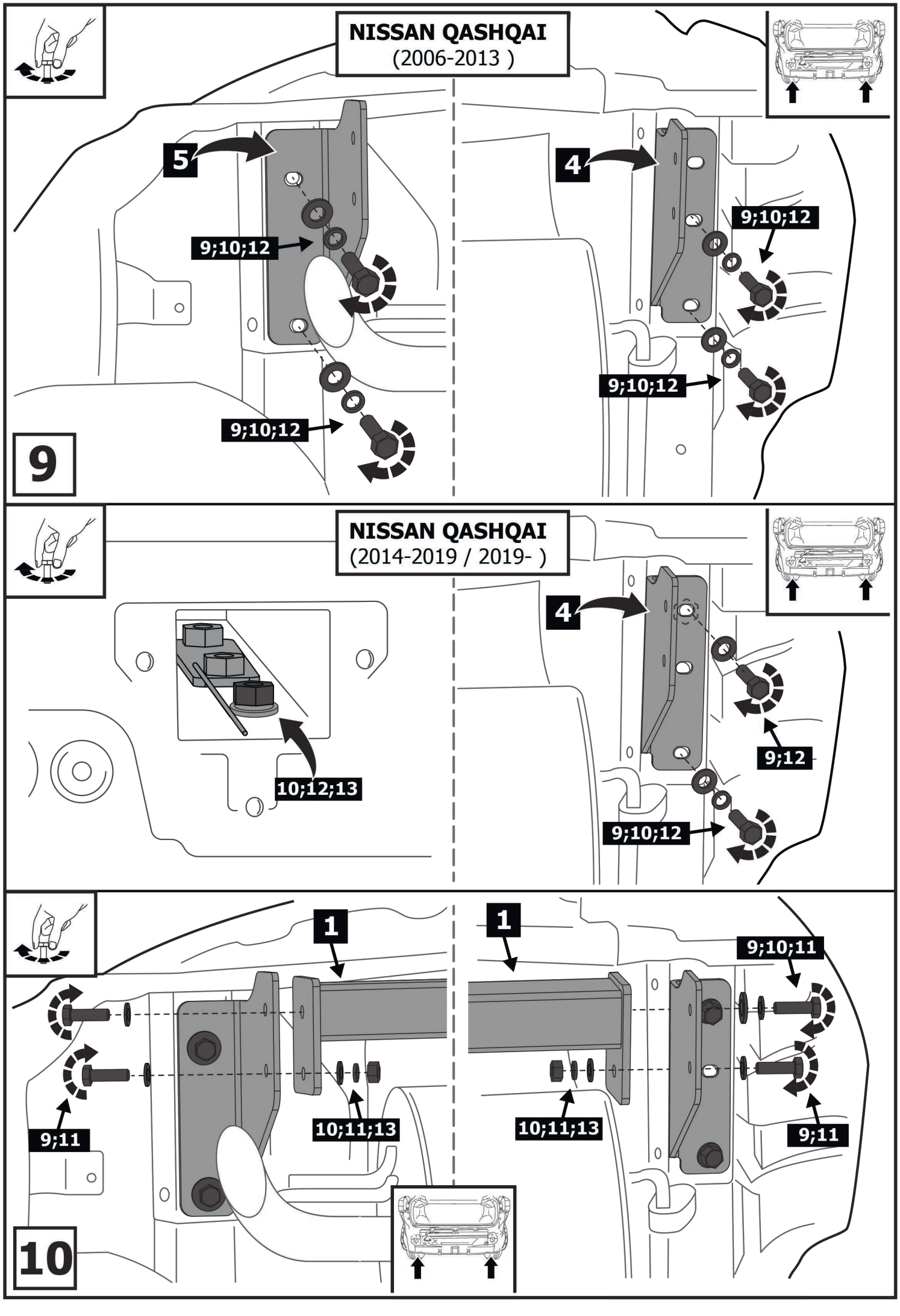
NISSAN QASHQAI
(2006-2013)
5
9;10;12
9;10;12
4
9;10;12
9;10;12
9
NISSAN QASHQAI
(2014-2019 / 2019-)
10;12;13
4
9;12
9;10;12
1
9;11
10;11;13
1
9;10;11
10;11;13
9;11
10

NISSAN QASHQAI
(2006-2013)

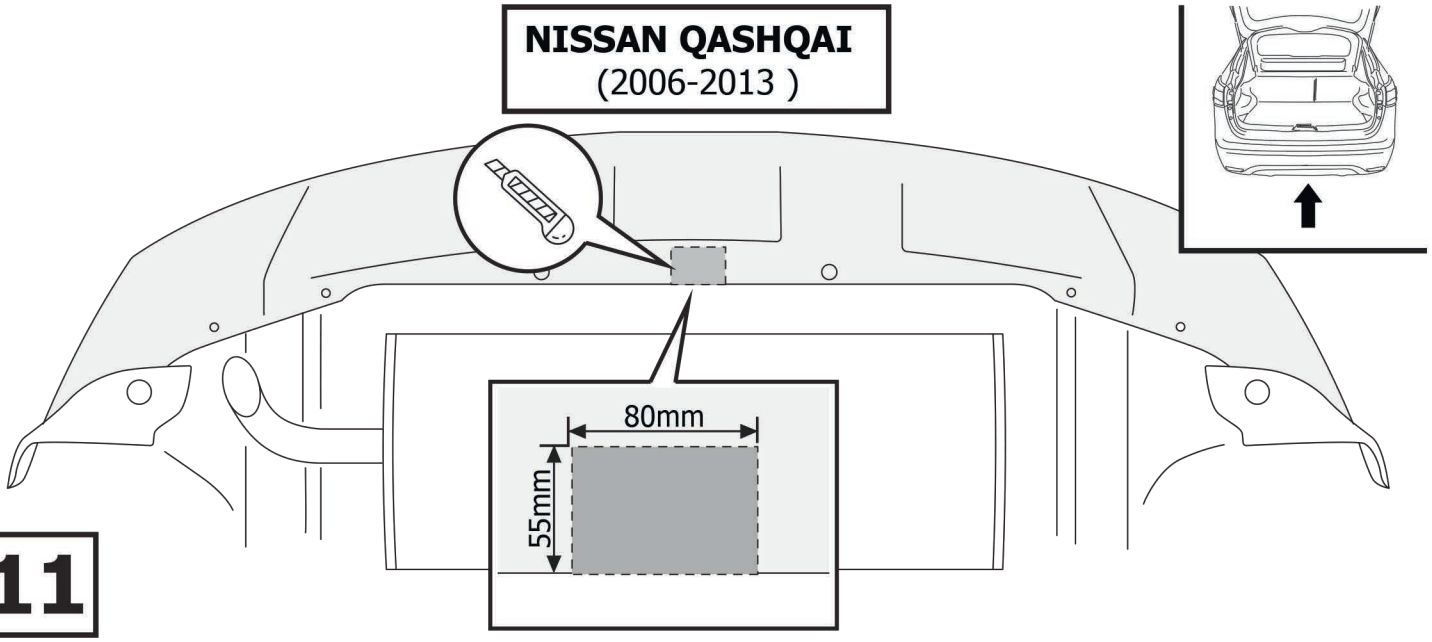

11

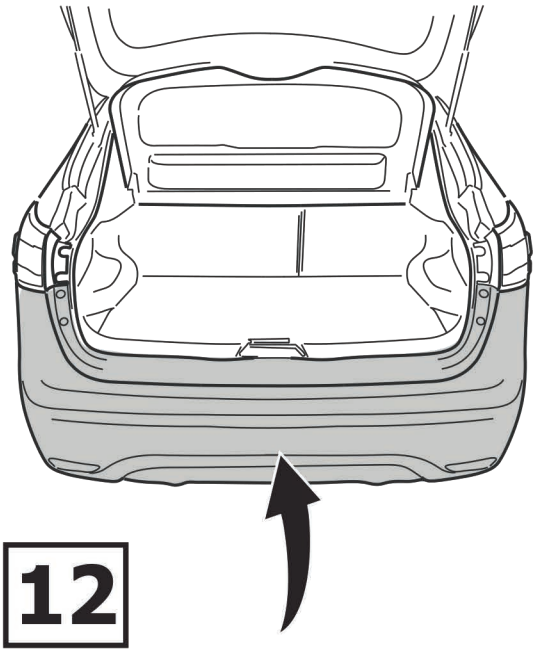

12

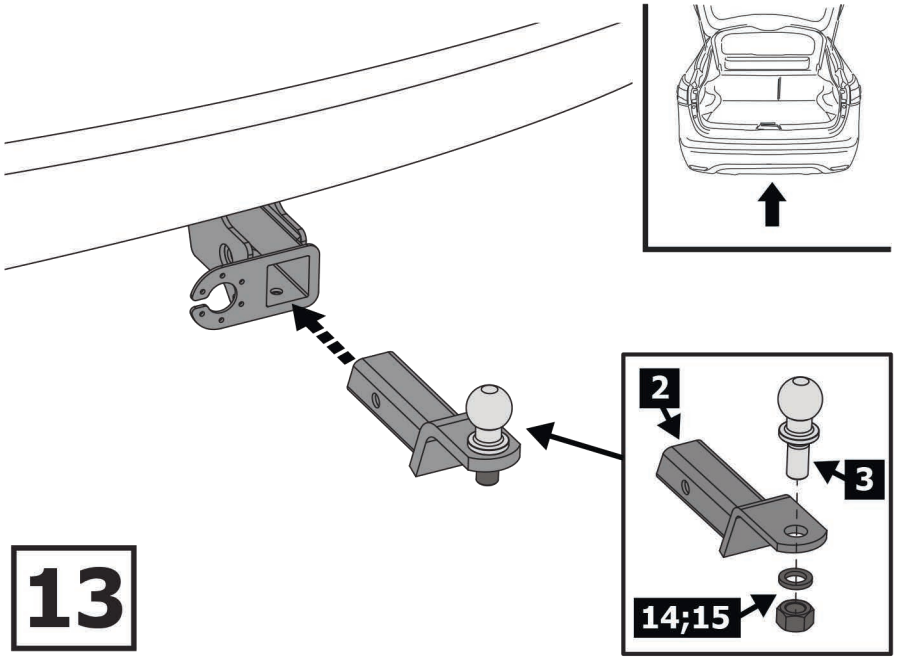

13

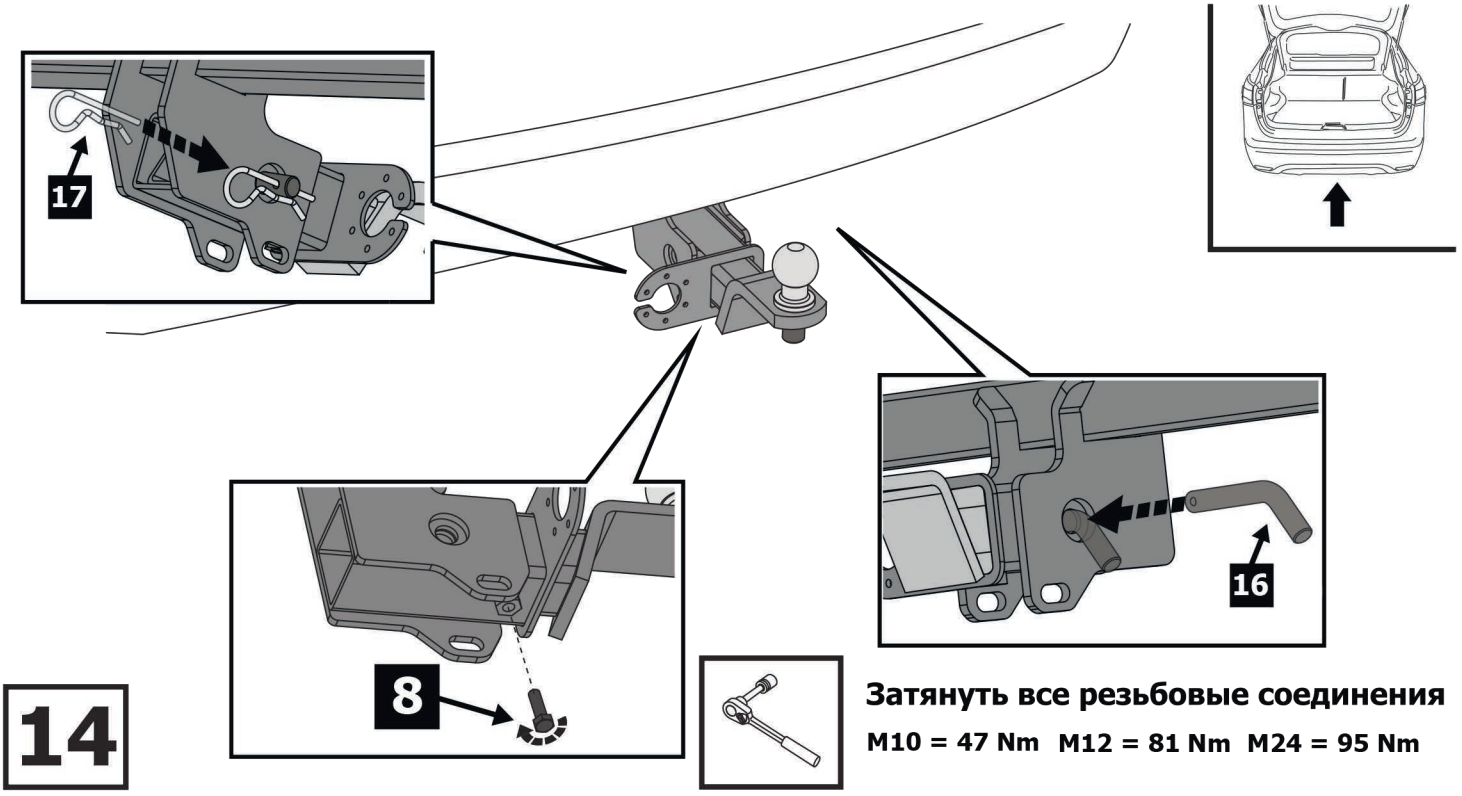

14

Затянуть все резьбовые соединения

M10 = 47 Nm M12 = 81 Nm M24 = 95 Nm