Инструкция по установке

RENAULT DUSTER

(2010-)

RENAULT KAPTUR

(2016-)

NISSAN TERRANO

(2014-)



Арт.: F.4711.001

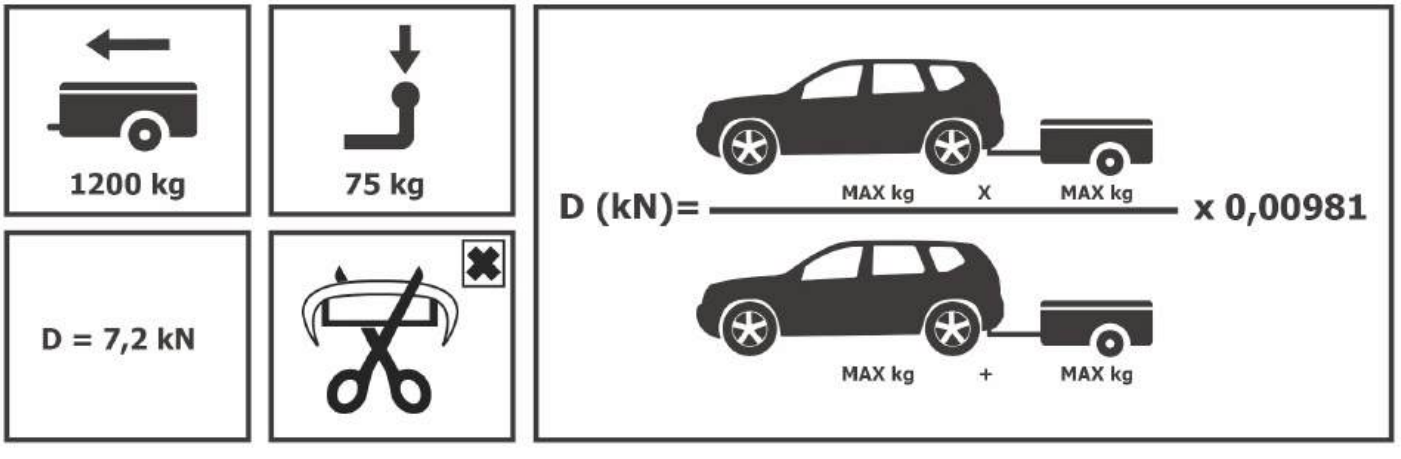



Вкрутить/выкрутить используя инструмент

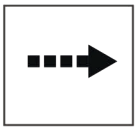

Движение



Поворот



Вкрутить/выкрутить не затягивая

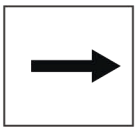

Расположение

Используемый инструмент:

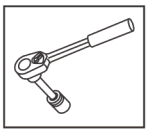

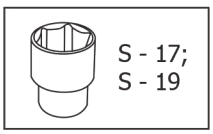

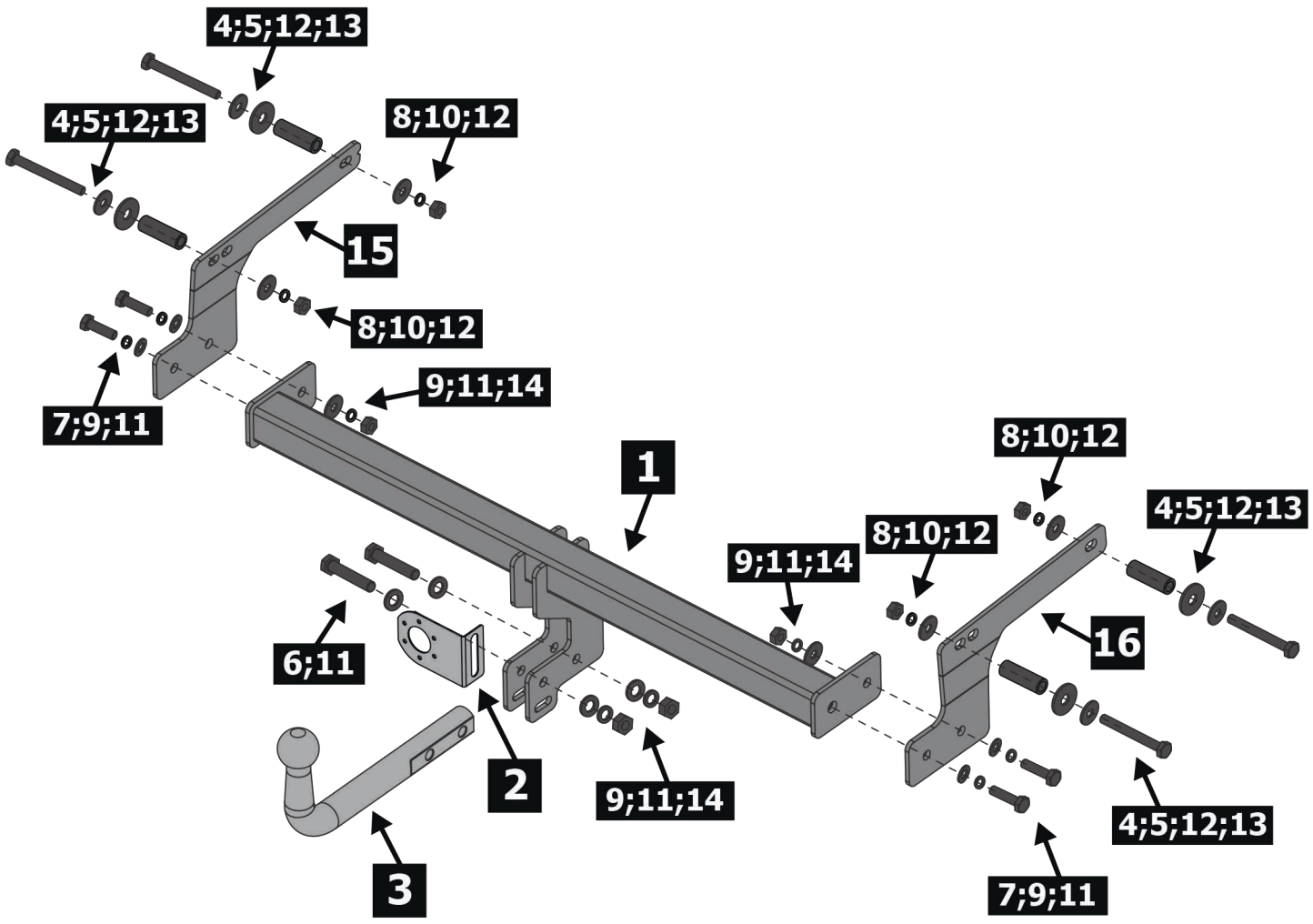

1	x1	Балка	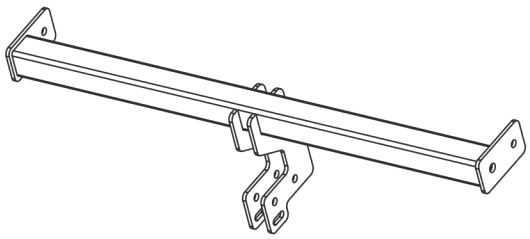
2	x1	Подрозетник	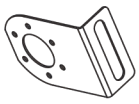
3	x1	Крюк	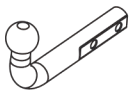
4	x4	Втулка	
5	x4	M10x90	
6	x2	M12x1.25x70	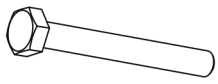
7	x4	M12x1.25x40	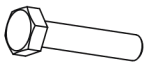
8	x4	M10	
9	x6	⌀12	
10	x4	⌀10	
11	x10	⌀12	
12	x8	⌀10	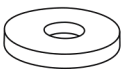
13	x4	⌀12	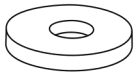
14	x4	M12x1.25	
15	x1	Кронштейн левый	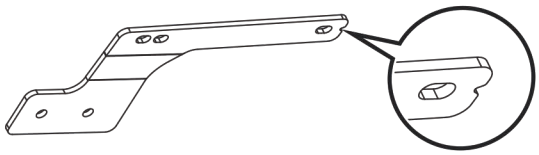
16	x1	Кронштейн правый	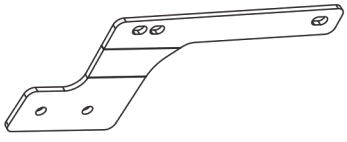

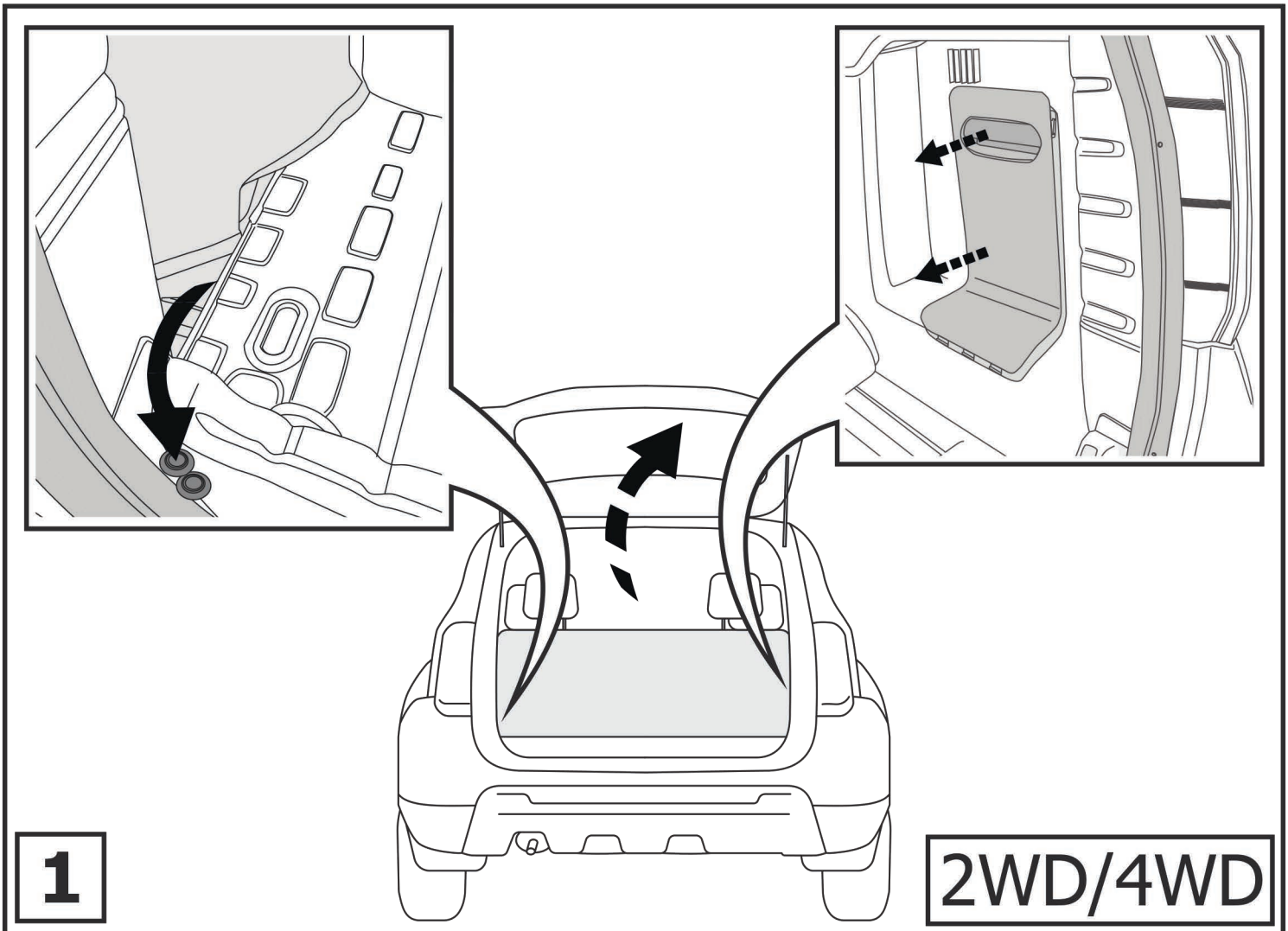
1
2WD/4WD

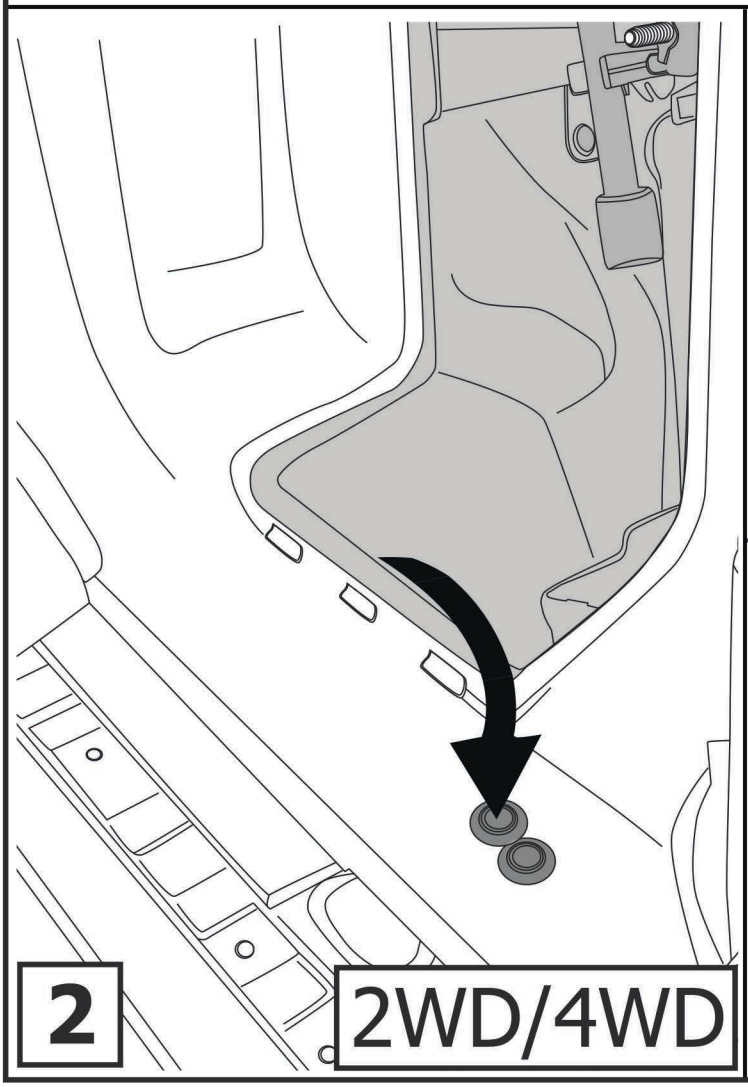
2
2WD/4WD

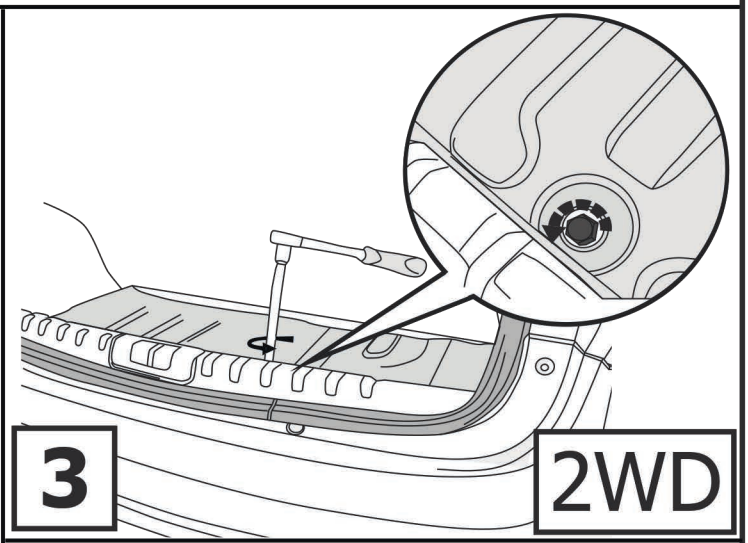
3
2WD

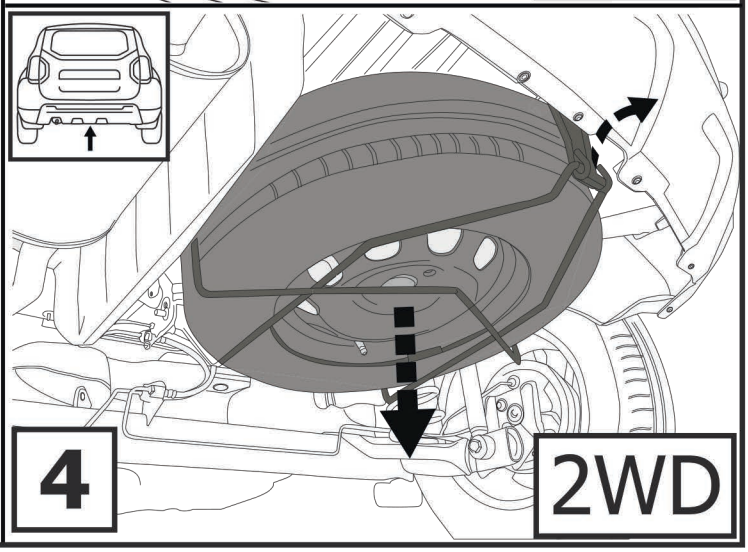
4
2WD

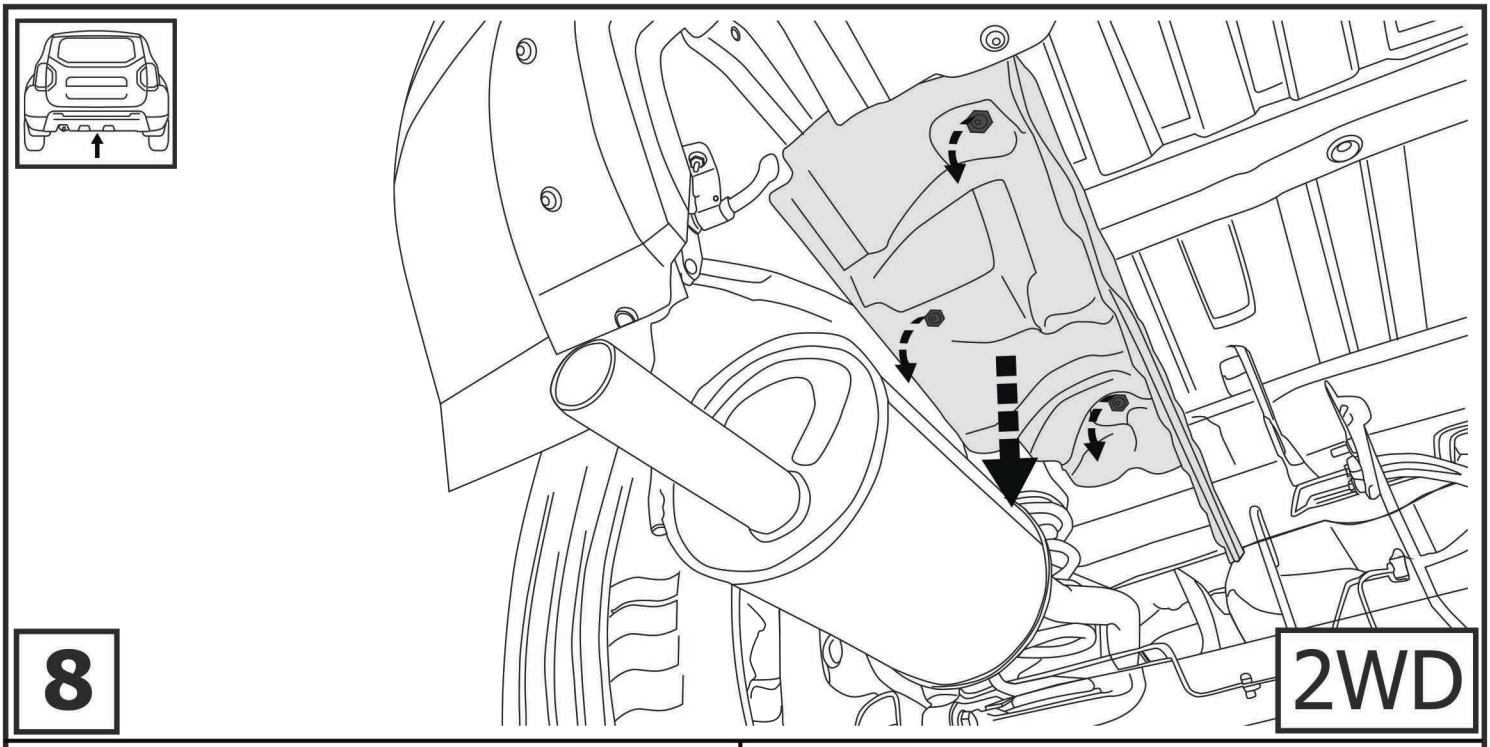
8
2WD

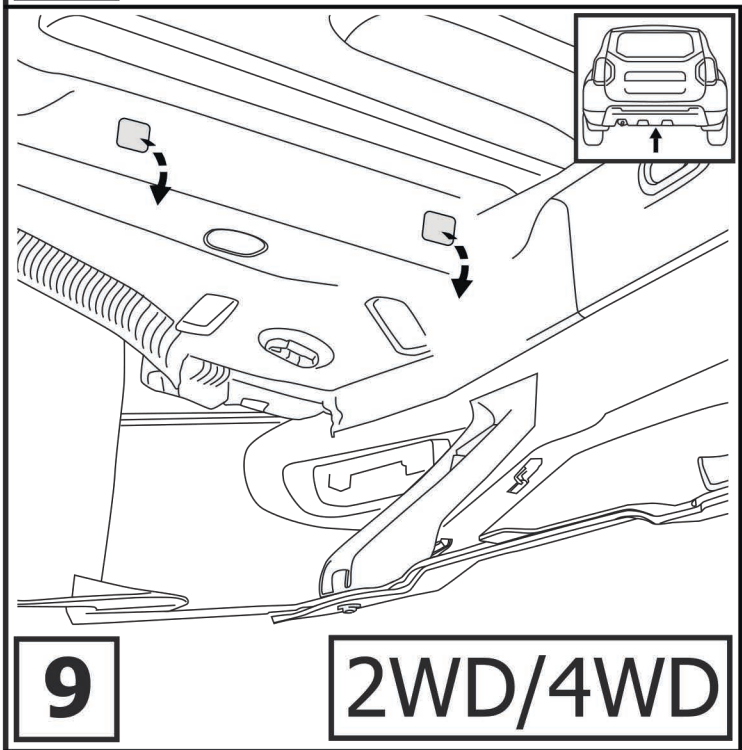
9
2WD/4WD

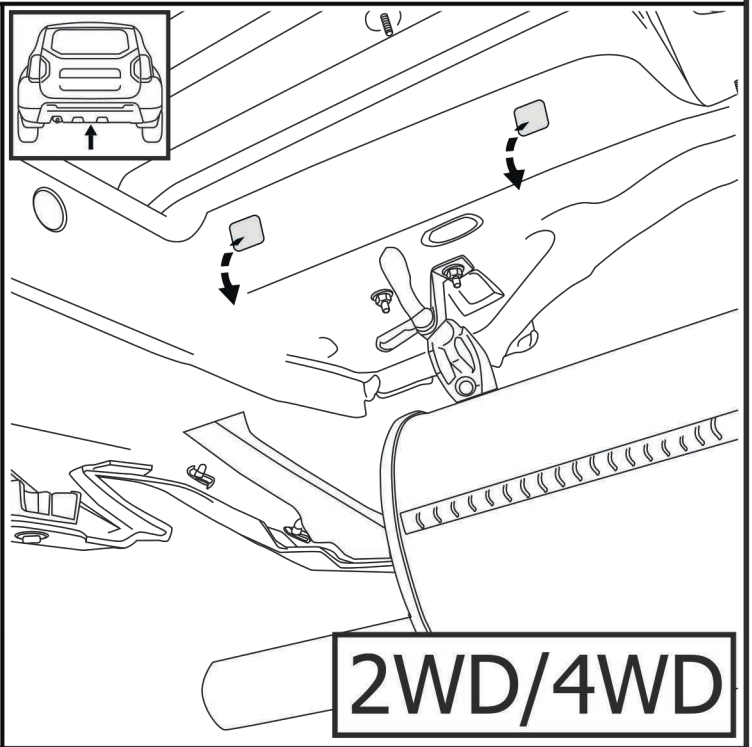
2WD/4WD

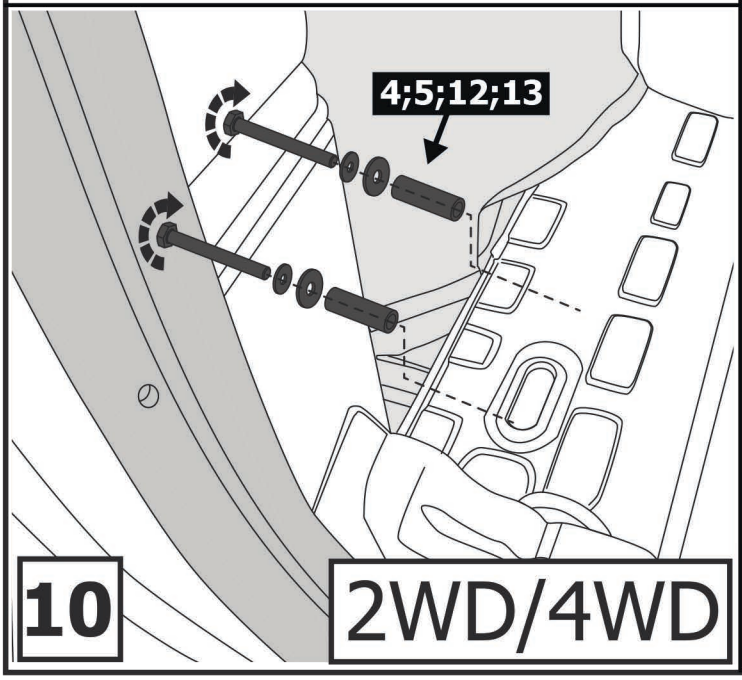
4;5;12;13
10
2WD/4WD

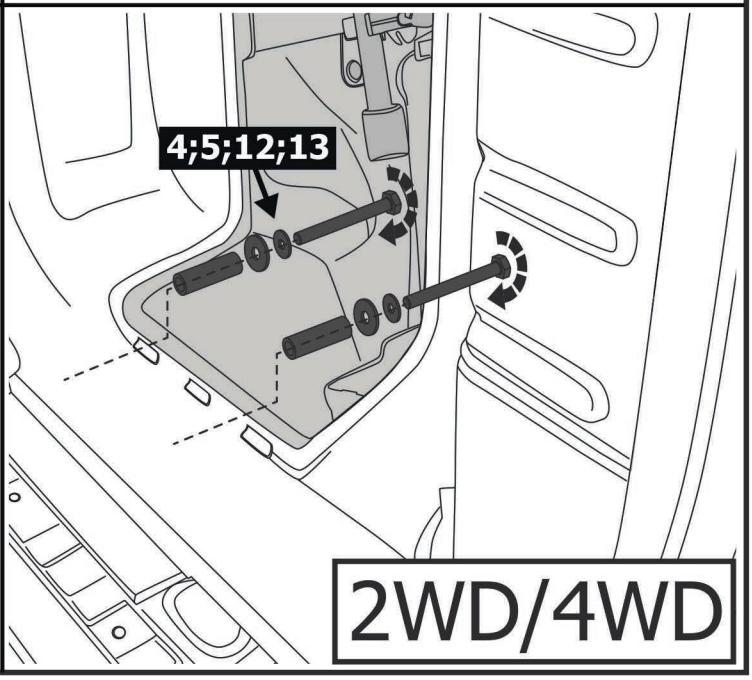
4;5;12;13
2WD/4WD

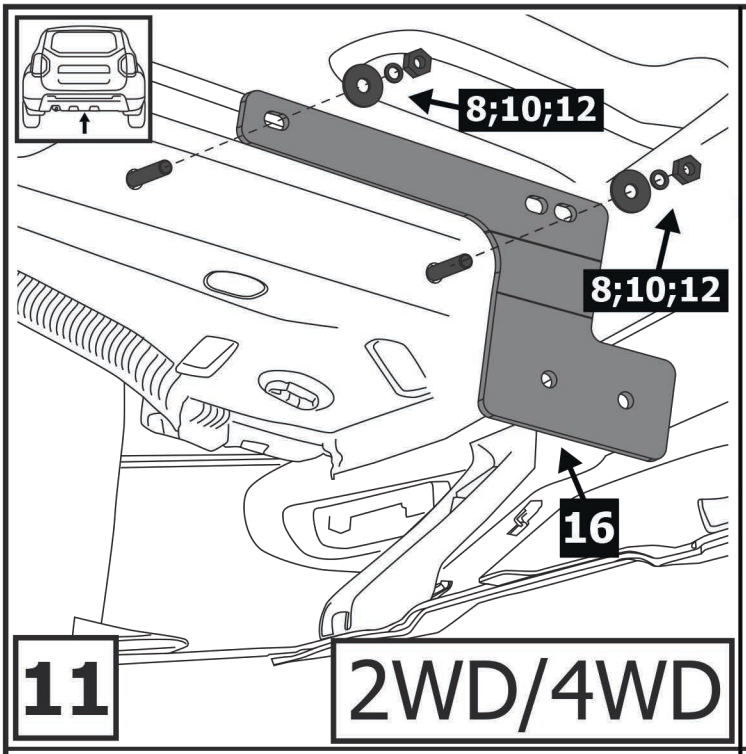

11

2WD/4WD

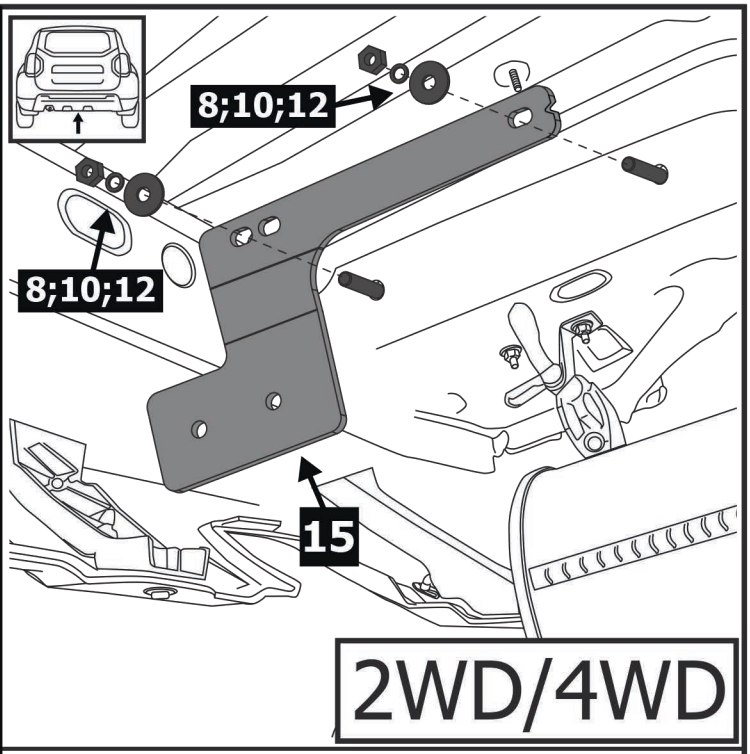

2WD/4WD

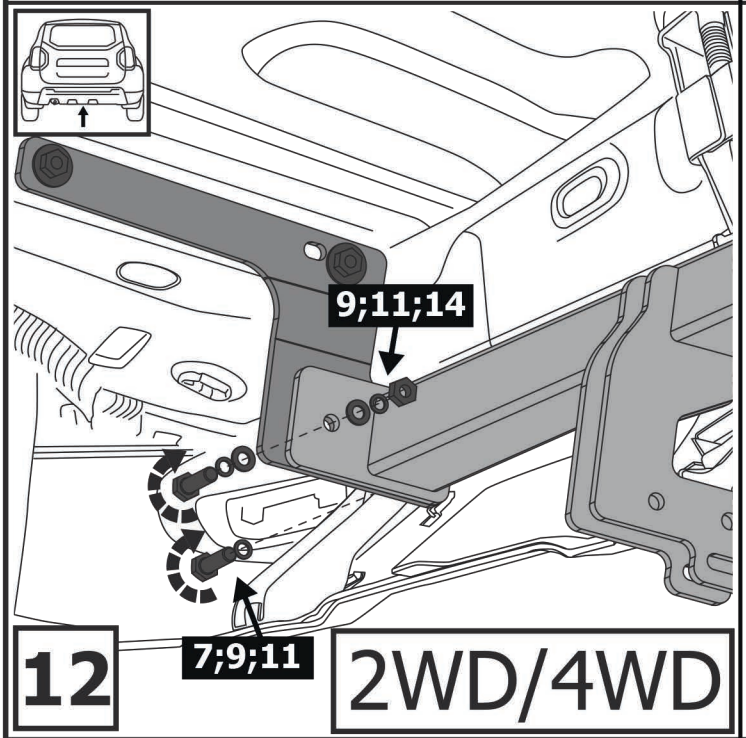

12

2WD/4WD

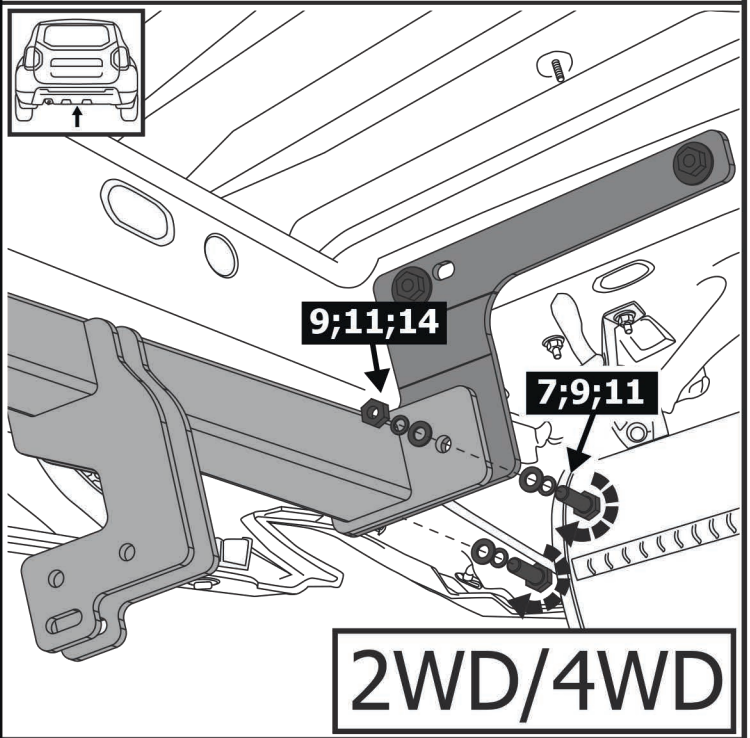

2WD/4WD

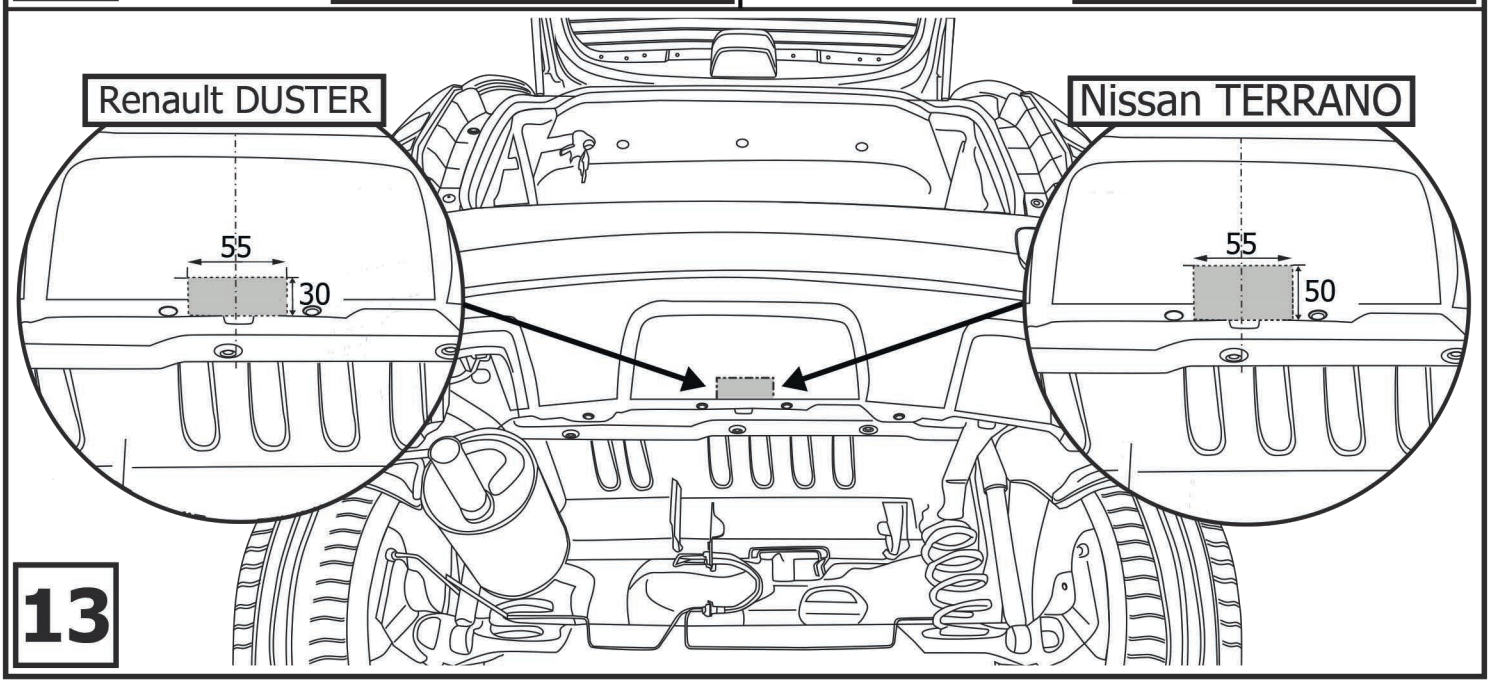

13

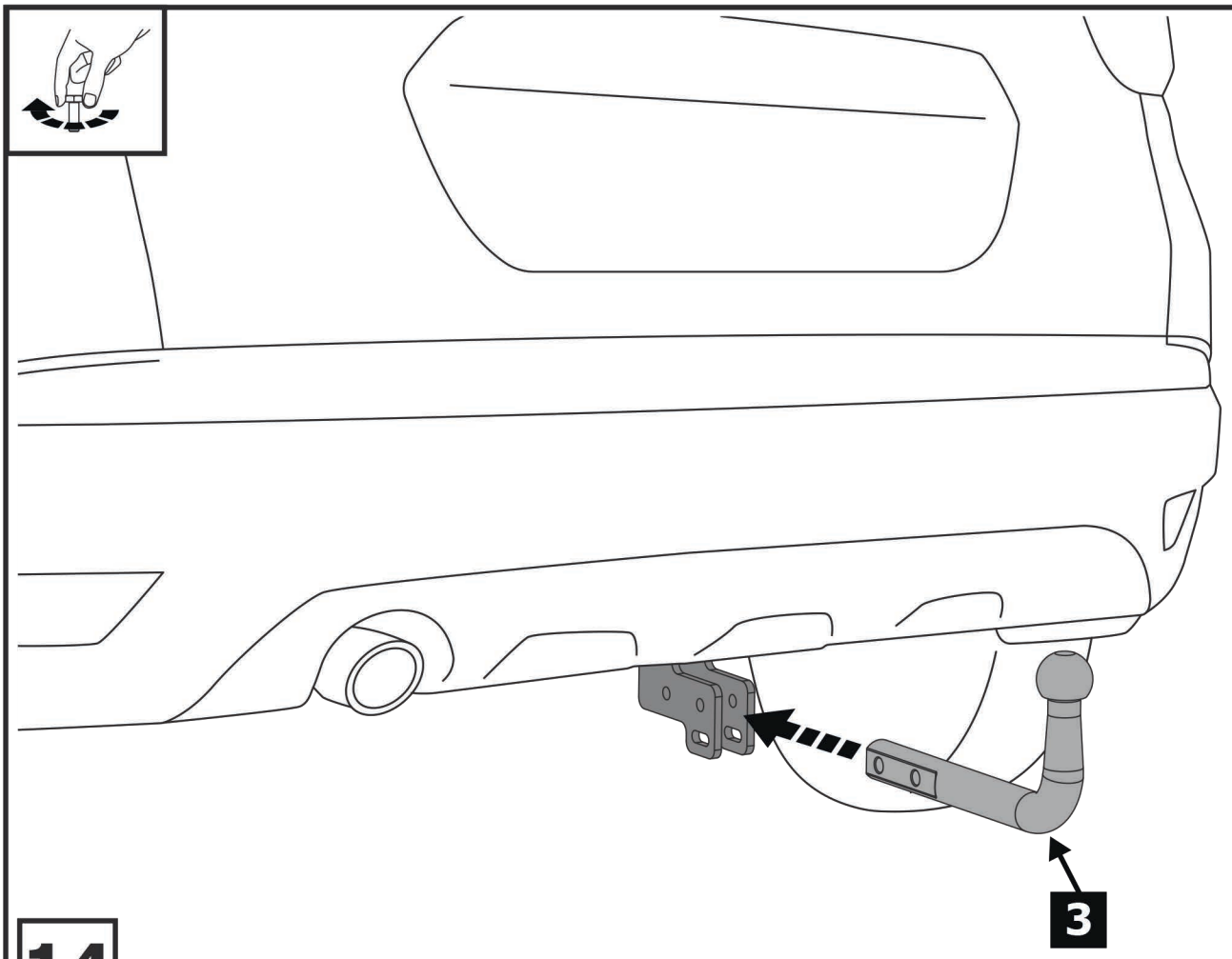

14

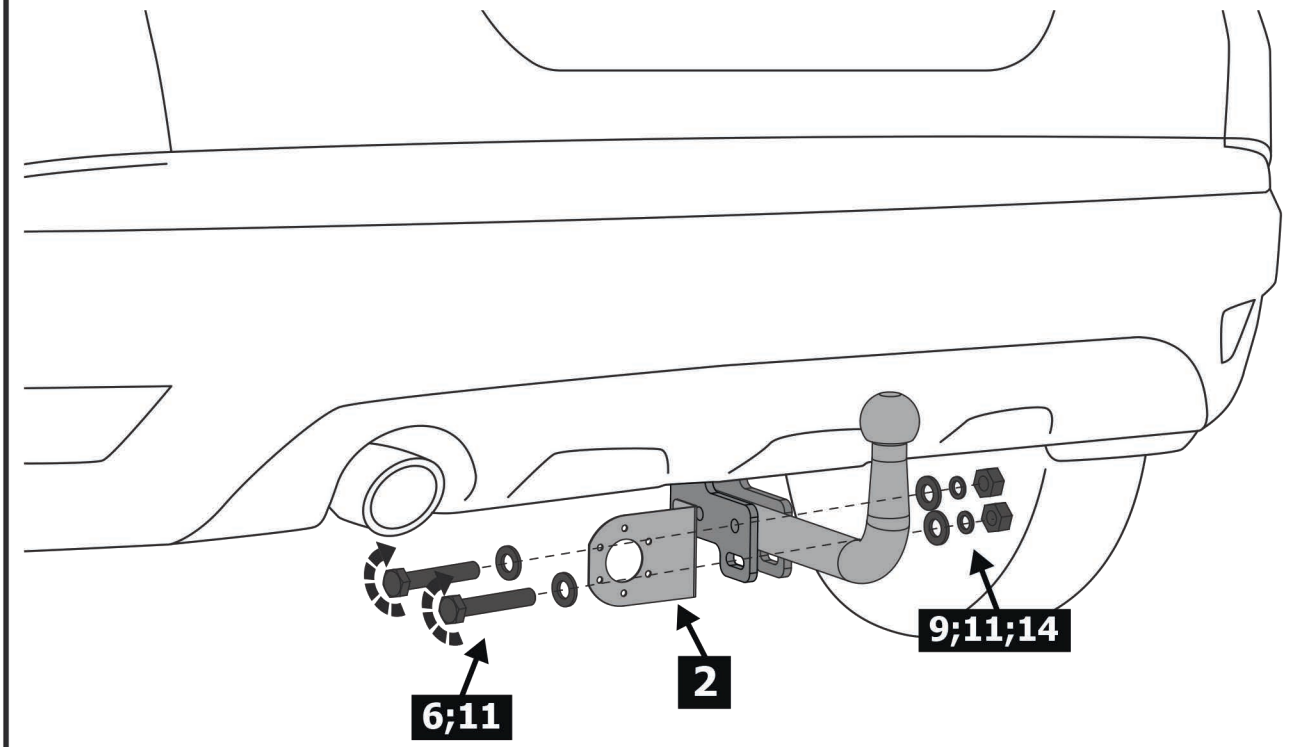

15

Затянуть все резьбовые соединения

M10 = 47 Nm M12 = 81 Nm